ВСЁ для
ХИМЧИСТКИ & ПРАЧЕЧНОЙ

№ 9 (51) ноябрь 2011

ЕЖЕМЕСЯЧНЫЙ РЕКЛАМНО-ИНФОРМАЦИОННЫЙ ЖУРНАЛ

www.cleanprice.ru

ЕЖЕМЕСЯЧНЫЙ РЕКЛАМНО-ИНФОРМАЦИОННЫЙ ЖУРНАЛ «ВСЕ ДЛЯ ХИМЧИСТКИ И ПРАЧЕЧНОЙ» (EVERYTHING FOR DRY-CLEANING AND LAUNDRY) ● 9 (51) November 2011

Biar возвращается
стр. 2 / новости

«Диана» внедряет SystemK4
стр. 2 / новости

Конкурс «Знатоки химчистки»
стр. 3 / конкурс

Растворители для химчистки XXI века
стр. 4 / справочник технолога

Привлекательные цены на стиральные и сушильные машины серии OctoPlus от Miele!

РЕКЛАМА. ТОВАР СЕРТИФИЦИРОВАН

До конца 2011 года у Вас есть уникальная возможность приобрести стиральные и сушильные машины с загрузкой 8-10 кг серии OctoPlus, а также стиральные машины обновленной серии с загрузкой 13, 16 и 20 кг по специальным ценам. Компактный размер, минимальный расход воды и электроэнергии, широкий спектр программ и легендарное немецкое качество - ваши инвестиции окупятся быстрее, чем вы ожидаете.

☏ **8-800-200-2900 (для регионов, звонок бесплатный)**
www.miele-professional.ru

Miele PROFESSIONAL*

* Профессиональный

ВСЁ ДЛЯ ХИМЧИСТКИ & ПРАЧЕЧНОЙ

ЕЖЕМЕСЯЧНЫЙ РЕКЛАМНО-ИНФОРМАЦИОННЫЙ ЖУРНАЛ

№9 (51) 2011

Новости рынка / Market news 02

Клуб знатоков / Club of Experts 03

Справочник технолога / Technologist Reference 04

Автоматизация химчисток и прачечных / Dry-cleaning and laundry automation 12

Индустриальное прачечное оборудование / Industrial laundry equipment 12

Поточные линии стирки / Continuous batch washers 12
Стиральные машины барьерного типа / Barrier washers 12
Индустриальные стиральные машины / Industrial washers 13
Индустриальные сушильные машины / Industrial tumble dryers 14
Индустриальные гладильные катки / Industrial ironers 14

Оборудование для прачечных / Laundry equipment 15

Оборудование для прачечных самообслуживания / Equipment for coin operated laundries 15
Центрифуги / Centrifuges 15
Стирально-сушильные машины / Wash & Dry 15
Стиральные машины / Washers 16
Аквачистка / Wet-cleaning 19
Сушильные машины / Drying machines 20
Гладильные машины / Ironing machines 22
Парогенераторы / Steam generators 24
Упаковочное оборудование / Packaging equipment 24

Машины сухой химической чистки / Dry-cleaning machines 26

Отделочное оборудование / Finishing equipment 27

Паровые манекены / Steam mannequins 27
Пятновыводные столы / Spotting tables 28
Гладильные столы / Ironing tables 28
Прессы / Presses 30

Столы, стеллажи, тележки / Tables, shelfs, troleys 28

Аксессуары и расходные материалы / Accessories and consumables 30

Химия / Detergents 34

Услуги сервис-центров / Technical services 37

Оборудование б/у / Second-hand equipment 37

Запасные части и комплектующие / Spare parts 37

Региональные дилеры / Regional dealers 38

Каталог поставщиков / Suppliers list 39

Ежемесячный рекламно-информационный журнал
“ВСЕ ДЛЯ ХИМЧИСТКИ И ПРАЧЕЧНОЙ”
Главный редактор
Наталья Давидян
Editor@cleanprice.ru
Менеджер баз данных
Лариса Палехина
Координатор проекта
Ксения Лисинская
Верстка
Марина Кеслер, kesler_m@mail.ru
Учредитель и издатель
ООО «Альбатрос-медиа»
129515, Москва
ул.1-я Останкинская, 7 а, стр. 20
Тел./факс +7 (495) 989-4218
http://www.cleanprice.ru

Журнал распространяется бесплатно среди специалистов отрасли химчистки и прачечной:
- прямой адресной рассылкой по базе данных профильных предприятий. 15 городов России;
- на основных специализированных выставках и форумах в Москве и регионах.

Типы предприятий, получающих журнал:
- химчистки
- прачечные,
- гостиницы,
- санатории,
- медицинские центры,
- пищевые производства,
- швейные производства,
- спортклубы,
- рестораны,
- салоны красоты,
- производители товаров и услуг для предприятий сферы химчистки и прачечных,
- поставщики товаров и услуг для предприятий сферы химчистки и прачечных.

Тираж 4000 экз.

Журнал зарегистрирован в Министерстве Российской Федерации по делам печати, телерадиовещания и средств массовой информации.

Свидетельство ПИ № ФС 77-25726

Перепечатка материалов только с письменного разрешения редакции. Ссылка на журнал “Все для химчистки и прачечной” обязательна.

За содержание рекламных материалов редакция журнала ответственности не несет.

Цены на товары действительны в течение месяца с момента выхода журнала

Monthly information and reference magazine
“VSE DLYA KHIMCHISTKI I PRACHECHNOY” / (EVERYTHING FOR DRY-CLEANING AND LAUNDRY)
Chief Editor
Natalia Davidian
editor@cleanprice.ru
Database manager
Larisa Palehina
Projrct coordinator
Kseniya Lisinskaya
Design
Kesler Marina, kesler_m@mail.ru
Publishing House
OOO “Albatros-media”
7a, 1-ya Ostankinskaya Ulitsa, stroyenie 20
129515, Moscow, Russia
Tel./fax +7 (495) 989-4218
http://www.cleanprice.ru

The magazine is distributed free of charge among specialists of the dry-cleaning and laundry industry:
- Via direct mail throughout the database of profile companies. 15 cities of Russia.
- At the major specialized exhibitions and forums in Moscow and regions.

Targeted companies:
- dry-cleaners,
- laundries,
- hotels,
- health-resorts,
- medical centers,
- food manufacturers,
- sewing companies,
- sport-clubs,
- restaurants,
- beauty-salons,
- producers of goods and services for dry-cleaners and laundries,
- distributors of goods and services for dry-cleaners and laundries.

Circulation – 4,000 copies.

The magazine in registered by the Ministry of Mass Media Affairs of the Russian Federation.

Certificate PI № FS 77-25726

ХИМИЧЕСКАЯ ОСЕНЬ

Прошедший месяц был богат на события. Притом события не простые, а официальные мероприятия Международного года химии.

В конце сентября в Волгограде прошел – XIX Менделеевский съезд по общей и прикладной химии, крупнейший международный научный форум, собравший около 1500 ведущих ученых из стран ближнего и дальнего зарубежья, в том числе около 100 членов Российской и других национальных академий наук.

А в конце октября и уже в Москве состоялась выставка «Химия-2011». Это была уже 16-я выставка мировой и российской химической промышленности, проводимая в Москве, начиная с 1965 года, под патронатом Торгово-промышленной палаты России. В дни проведения выставки состоялся 5 съезд Российского Союза Химиков, на который в Конгресс-зале ТПП на Ильинке собралось более 200 делегатов. Кроме непосредственно экспозиции, которую на «Химии-2011» представили 530 компаний из 33 стран мира в рамках выставки и под девизом Международного года химии «Химия – наша жизнь, наше будущее» была организована деловая программа: научные конференции, бизнес-семинары, конкурсы проектов молодых ученых и лучшей экспонируемой продукции. Одно из таких мероприятий – старт программы «Система SAFE-TAINER. Безопасный растворитель. Безопасные отходы» было организовано компанией Dow и ее российским дистрибьютором компанией «Универсал». Состоялся заинтересованный разговор крупнейшего производителя хлорорганических растворителей и руководителей ведущих предприятий химчистки России. В мероприятии приняли участие руководители Российского союза химиков, Ассоциации «РусХлор», Ассоциации предприятий химической чистки и прачечных, а также поставщики, специалисты и эксперты индустрии, главные редакторы профильных журналов. По-моему мнению, это символично, что старт программы безопасного использования перхлорэтилена в России был дан именно в Международный года химии.

2011 – Международный год химии

«ДИАНА» ВНЕДРЯЕТ SYSTEMK4 ДЛЯ ЧИСТКИ СЛОЖНОГО ТЕКСТИЛЯ

Сеть химчисток-прачечных «Диана» (Москва) вышла на новый уровень чистки изделий. Первой из коммерческих прачечных в России она установила у себя на фабрике на Коптевской улице новую машину химчистки, работающую по немецкой технологии SystemK4.

Своими первыми впечатлениями с нами поделилась Кускова Елена Викторовна, директор химчистки «Диана» на Коптевской улице. «Новая машина химчистки, работающая на растворителе SolvonK4, у нас полторы недели. Данная технология позволила нам брать в чистку сложные изделия, которым перхлорэтилен противопоказан. К примеру, комбинированные вещи по цвету и составу – плащи и пуховики с контрастными вставками или кожаной отделкой, изделия со стразами и проблемной фурнитурой. Кожа насыщенных цветов после чистки в SolvonK4 не требует тонирования, сохраняя прекрасный товарный вид. Трикотаж, обработанный в новой машине, приятен на ощупь. При этом изделия полностью сохраняют исходную форму, цвет и отделку. Особенно радует чистка в новом растворителе шелковых вещей.

Из замеченных нами недостатков – это длинный технологический цикл, до 90 минут, и достаточно насыщенный остаточный фруктово-цветочный запах нового растворителя. Дополнительное проветривание изделий перед упаковкой решает эту проблему.

ПРЕПАРАТЫ HOLLU ДЛЯ ПРОФЕССИОНАЛЬНОГО КЛИНИНГА

Австрийская компания Julius Holluschek GmbH, известная на российском рынке как производитель моющих средств для прачечных под торговой маркой hollu®, разработала новую линейку чистящих и моющих средств для профессионального клининга.

Компания Julius Holluschek GmbH предлагает препараты для ручной и механизированной уборки помещений, чистки мебели и ковровых покрытий, нейтрализаторы запахов, специализированные препараты для уборки общественных зон и санитарных комнат, ухода за полами, а также дозирующее и вспомогательное оборудование и инвентарь для уборки.

Вся выводимая на рынок продукция прошла регистрацию на территории Российской Федерации и допущена к применению, в том числе и в медицинских, детских дошкольных и общеобразовательных учреждениях.

Посмотреть и оценить новинку вы сможете с 16 по 18 ноября на выставке Expoclean 2011 в Москве.

BIAR ВОЗВРАЩАЕТСЯ!

На российский рынок возвращается один из признанных мировых лидеров в создании технологий и химических препаратов для обработки изделий из кожи и меха. Продукция итальянской компании Biar S.r.l. пришла в Россию 15 лет назад и до сих пор широко известна нашим технологам.

Визитная карточка препаратов Biar – это красители и препараты для обработки натуральной кожи и замши, а также знаменитый и единственный в своем роде оптический отбеливатель для сухой чистки Blancosec.

Другая революционная разработка – это система чистки изделий в водной среде IBW – IdroBioWash, применимая для ассортимента, который прежде чистили в органических растворителях.

Новым поставщиком профессиональных препаратов является компания ООО «Провенто» (Санкт-Петербург). Компания активно готовится познакомить российских потребителей с продукцией и планирует провести ряд практических семинаров для технологов.

КОНКУРС «ЗНАТОКИ ХИМЧИСТКИ»

Уважаемые читатели и непосредственные участники конкурса!

С радостью сообщаем Вам, что конкурс «Знатоки химчистки» подошел к концу! Спасибо всем кто поделился с нами своими знаниями и секретами безупречной чистки изделий. Благодарим за активное участие и интересные ответы, которые Вы присылали. Будем надеяться, что наш конкурс положил начало общению единомышленников и мастеров своего дела!

Торжественная церемония награждения победителей конкурса пройдет на выставке Expoclean 2011 17 ноября в 14:00 на демонстрационной площадке.

Приглашаем всех кому не безразличен мир профессиональной химчистки поздравить победителей! Спасибо всем за участие!

ОТВЕТЫ НА ВОПРОСЫ № 7

1. Чем и где регулируется количество смазки, подаваемой в пневмосистему машины химчистки?

Количество смазки подаваемой в пневмосистему машины химчистки регулируется иглой дозатора, расположенной на масленке. Масленка устанавливается в едином блоке с фильтром-осушителем на вводе сжатого воздуха в машину. Такой блок называется лубрикатор.

2. На работу какого узла машины химчистки оказывает влияние то, на какой высоте от уровня моря она установлена?

На дистиллятор и его паровую рубашку на машинах химчистки с электронагревом. Это связано с внешним атмосферным давлением, давлением в паровой рубашке дистиллятора и настройкой реле давления пара в паровой рубашке. А соответственно и с температурой кипения дистиллируемой смеси.

3. Можно ли чистить обувь в машине химчистке?

Обувь изделие, состоящее из множества деталей. Многие детали выполнены из материалов, нестойких к воздействию органического растворителя, щелочных СМС – подошва, каблук, материал голенища. Некоторым деталям (союзка, подпяточник) придается особая форма при изготовлении (термическая фиксация и высушивание на колодке), которая будет нарушена при механическом воздействии в увлажненном состоянии. Клеевые соединения деталей обуви могут разрушиться от воздействия растворителя.

4. Перечислите известные Вам растворители, которые используются в химчистке.

В России в настоящий момент используют хлорорганические растворители (перхлорэтилен, трихлорэтилен), некоторые марки углеводородных растворителей (уайт-спирит, KWL, SolvonK4) и растворитель на силиконовой основе «Зелёная земля». В других странах используют кроме этих растворителей еще такие марки как Rynex, Green Jet, Pure Dry, Icy Water, Total TDC 2000, DF-2000, EcoSolv, SHELLSOL, жидкий CO_2.

5. В каких случаях используются щелочные пятновыводные средства, а в каких кислотные.

Щелочные препараты используют для устранения белковых (кровь, молоко, яйцо, пот), пищевых (мука, крахмал, слюна, рвота) загрязнений. С осторожностью применяют на тканях из натурального шёлка, шерсти, натуральной коже и замше. Кислотные препарат применяют для устранения танинных загрязнений (чай, кофе, вино, трава) и окислов металлов (ржавчина, марганцовка). С осторожностью применяют на тканях, содержащих волокна натурального шёлка, льна, хлопка.

6. До какой минимальной температуры можно охлаждать перхлорэтилен для чистки?

Считается, что понижая температуру растворителя при мойке в машине химчистки, вы снизите агрессивное воздействие растворителя на изделие (действительно, при температуре менее 14°С перхлорэтилен теряет моющую способность более чем в 2 раза). Однако не рекомендуется устанавливать температуру охлаждения растворителя ниже +10°С во избежание процесса конденсации влаги на металлических поверхностях машины химчистки.

7. Как влияет количество дистилляций растворителя на состояние стабилизирующей добавки входящей в состав этого растворителя?

Стабилизирующие добавки для перхлорэтилена бывают двух типов: выдерживающие высокие температуры и не выдерживающие высокие температуры. Низкотемпературные разлагаются после первой дистилляции, высокотемпературные устойчивы к дистилляции, как к таковой, однако значительно дороже первых и практически не используются производителями. Производители не дают конкретного числа дистилляций, за которые стабилизатор вымоется из растворителя, так как это зависит от многих факторов, в том числе от объемов чистки, количества и вида загрязнений, типа чистящих вещей и т.п.

8. Перечислите все известные Вам внешние признаки, по которым можно определить состояние машины химчистки работающей на перхлорэтилене.

Приводим основные внешние признаки:

- Давления на манометрах холодильной установки
- Свист и посторонние звуки при работе насоса растворителя
- Длинная сушка вещей
- Стуки и скрипы при работе машины и ее узлов
- Грязь и вода в чистом баке для растворителя
- Грязь и цветная контактная вода в водоотделителе
- Неприятные запахи из барабана
- Утечки растворителя из узлов машины химчистки
- Обмерзание холодильного компрессора и труб холодильной установки
- Очень медленная дистилляция
- Мутный растворитель в баках
- Низкий или высокий pH контактной воды
- Давления на фильтрах растворителя
- Состояние воздушного фильтра
- Внутреннее состояние дистиллятора
- Давление в паровой рубашке дистиллятора.

9. Имеются ли противоречия в ГОСТ Р 51108-97 на услугу химчистки.

Таких противоречий нет, хотя сам ГОСТ по мнению специалистов требует доработок и изменений.

10. На что влияет слишком высокий уровень растворителя в барабане при стирке.

Высокий уровень растворителя приводит к снижению механического воздействия на изделия, что сказывается на качестве чистки. При высоком уровне значительно усиливается нагрузка на двигатель моечного барабана, что приводит его перегреванию и преждевременному износу.

РАСТВОРИТЕЛИ ДЛЯ ХИМЧИСТКИ XXI ВЕКА

20 сентября на форуме Texcare в Москве состоялось выступление Ирины Романовой, председателя комиссии по безопасному обороту растворителей Ассоциации химчисток и прачечных, на тему использования в мире различных видов растворителей. Доклад получился очень содержательным и вызвал огромный резонанс в профессиональных кругах, поэтому мы решили привести его на страницах журнала целиком.

В конце прошлого года в рамках нашей Ассоциации была создана комиссия по безопасному обороту растворителей. Под оборотом понимается доставка, транспортировка, использование на предприятиях и утилизация отходов. Какие задачи ставились? Изучить все вопросы, связанные с безопасным оборотом различных растворителей, применяемых на предприятиях химчистки. После анализа ситуации предложить безопасное, правильное, современное решение.

Работа началась. Что сделано? Были определены критерии сравнения, проведены встречи с технологами российских химчисток, которые работают с разными растворителями. Благодарю всех, кто согласился мне помочь: сеть химчисток «Лисичка» и лично Аносова Владимира Николаевича и главного технолога Синельникову Ларису Анатольевну, химчистку №1 и лично Даниленко Татьяну Ивановну, Татьяну Евгеньевну Баланову, Леонида Буткаева, Андрея Парфеньева. Также благодарю компанию «Кобленц и партнер» и лично Ирину Байдарову за предоставление полной, исчерпывающей информации на мой запрос.

Также состоялось много очень интересных бесед с нашими зарубежными коллегами, в частности с представителями входящей в Еврохлор Ассоциации европейских хлорных растворителей. Ассоциация тесно взаимодействует с CINET по проблемам индустрии химчистки, в частности по вопросам обучения персонала химчисток.

А теперь перейдем непосредственно к первым результатам.

Говоря о растворителях, которые сегодня используются в химической чистке, надо напомнить несколько фактов из истории. Все мы знаем, что до конца XIX века единственным растворителем являлась вода. Потом появились первые нефтяные растворители: газолин и уайтспирт, сейчас используется новое поколение углеводородных растворителей – изопарафины.

В 30-е годы XX века на смену нефтяным пришли хлорсодержащие растворители. Сначала это был трихлорэтилен, потом перхлорэтилен, фреон 113. В конце 90-х годов прошлого века начался поиск новых растворителей: силиконовые растворители, сжиженный CO_2 и так далее.

Классификация существующих на мировом рынке растворителей для химической чистки приведена в таблице 1.

Виды растворителей

Таблица 1

Класс растворителя	Номенклатурное название	Торговая марка
Хлоруглеводородные растворители	Перхлорэтилен, тетрахлорэтилен	DOWPER Solvent Spolchemie PERSTABIL
Углеводородные растворители	Изо-алканы C11 – C15	Total TDC 2000 DF -2000 EcoSolv SHELLSOL
	Дибутоксиметан/ 1,1-(метиленбисокси) дибутан	Solvon K4
	Дипропиленгликоля терт-бутиловый эфир	Rynex 3-E
Силиконовые растворители	Декаметилциклопентасилоксан	Green Earth GEC-5
Сжиженный карбондиоксид	CO_2	
Вода	Дигидрогенмоноксид	Вода

Анализируя этапы смены растворителей и причины поиска той или иной альтернативы, я прихожу к выводу, что причиной появления новых растворителей всегда были требования различных контролирующих или государственных органов. Например, смена нефтяных растворителей на хлорсодержащие в начале XX века в США была обусловлена требованиями страховых компаний, отказывающихся страховать химчисточный бизнес, который часто в прямом смысле слова сгорал. Наступила эра безопасных хлорсодержащих растворителей. В конце 80-х годов прошлого века, теперь уже в Европе, были введены жесткие экологические требования. И «выяснилось», что хлорные растворители – опасны. Начался новый виток поиска альтернативных растворителей.

Таблица 2

Применение растворителей в мире*

Страна \ Растворитель	ПХЭ	УВР	Аквачистка	Прочие
Канада	95	5		
Швеция	75	5	10	10
США	70	27	1	2
Великобритания	70	5		25
Финляндия	70	1	29	
Румыния	70	1	29	
Бельгия	65	25	7	3
Норвегия	60	38	2	
Дания	50	40	6	4
Германия	50	24	26	
Голландия	45	25	30	
Япония	11	88		1

** по данным CINET за 2010 год*

Распространение тех или иных растворителей для химчистки в различных странах мира показано в таблице 2. Это статистические данные CINET за 2010 год.

К нашей стране это все, естественно, имеет меньше отношения, к сожалению или к счастью – не знаю. У нас, конечно, существуют строгие требования. Но, как известно, строгость требований в России компенсируется необязательностью их исполнения. К тому же государственный контроль у нас не так строг, как в Европе или в США. Поэтому я думаю, что в отсутствии объективных причин замены растворителей, единственной причиной их варьирования у нас в стране является желание технолога попробовать новые европейские технологии.

У нас, к сожалению, статистики практически никакой нет. Нет даже данных

о том, сколько предприятий химчистки работает в России, не говоря о том, сколько процентов химчисток используют тот или иной растворитель. Есть разные оценки, но объективных данных нет. В отсутствие статистики надо было определить, какие растворители рассматривать в данном сравнительном исследовании. Я брала информацию из открытых источников: журналы, интернет-ресурсы и т.д. Также использовались данные европейских независимых лабораторий по сравнительной характеристике растворителей. Однако, по моему убеждению, информация должна была быть подкреплена абсолютно четкими данными от поставщиков по всем заданным критериям предполагаемого сравнения с предоставлением документов (сертификатов, паспортов безопасности), цен на российском рынке. Также обязательным было мнение технологов, которые непосредственно используют тот или иной растворитель. Ведь, к сожалению, реклама рекламой и презентации поставщиков – это одно, а то, что видят технологи – это часто другое. По причинам, о которых сказала выше, к большому сожалению, в данный обзор не вошел растворитель Solvon K4. Поставщиком не было предоставлено исчерпывающей информации. К тому же с технологами, которые работают с этим растворителем в России, пообщаться также не удалось. Поэтому я не посчитала возможным использовать только ту информацию европейских независимых лабораторий, которой обладаю. Таким образом, в данном, обзоре рассматриваются следующие растворители:

- перхлорэтилен (ПХЭ) DOWPER Solvent,
- углеводородный растворитель (УВР) Total TDC 2000,
- силиконовый растворитель Green Earth,
- вода на примере аквачистки.

Сравнение этих растворителей проводилось по четырем критериям:

1. Эффективность чистки, то есть «что увидит потребитель». Сдавая в чистку одежду, потребителю важен результат: чтобы его вещи были чистыми и «новыми». А каким растворителем производится чистка, ему совершенно не интересно.

2. Особенности эксплуатации на предприятиях химчистки.

3. Экономические показатели.

4. Экологические требования.

ЭФФЕКТИВНОСТЬ ЧИСТКИ

Говоря об эффективности чистки, мы рассматривали: удаление загрязнений, воздействие на красители, фурнитуру и на обрабатываемый материал.

Главное, безусловно, – это удаление загрязнений. Основным параметром оценки моющей способности или растворимости любого растворителя является так называемое каури-бутанольное число. Чем выше каури-бутанольное число, тем выше способность растворителя растворять загрязнения, прежде всего жиро-масляные. Самое высокое каури-бутанольное число у перхлорэтилена. В таблице 3 приведены результаты исследования Европейской ассоциации по выведению различных видов пятен.

В то же самое время, чем ниже каури-бутанольное число растворителя, тем мягче он воздействует на фурнитуру, красители, на обрабатываемый материал, прежде всего на различные полимерные покрытия. Под мягким воздействием, конечно, имеется в виду химическое воздействие самого растворителя. Механическое воздействие все равно остается, оно зависит только от технологического цикла, который выбирает технолог.

Оценка агрессивности воздействия того или иного растворителя на обрабатываемое изделие дана в таблице 4.

Эффективность растворителей чистки Таблица 3

Показатель \ Растворитель	DOWPER	Total 2000	Green Earth	Вода
Каури-бутанольное число	90	25–30	13	Не применимо
Удаление загрязнений				
Сальные загрязнения (шерсть)	99,3	93.3	98,0	39,0
Сальные загрязнения (полиэстр, хлопок)	48,7	31,3	28,7	14,3
Какао, ланолин	67,3	55,0	57,0	22,7
Оливковое масло, сажа	4,7	3,0	4,0	2,7
Минеральное масло, пригар	8,0	4,0	6,7	3,7
Губная помада	57,0	26,7	10,7	4,3
Кровь, молоко и пр.	1,0	1,0	1,0	8,3
Чай	0,3	0,71	3,70	0,0

ОСОБЕННОСТИ ЭКСПЛУАТАЦИИ НА ПРЕДПРИЯТИЯХ ХИМЧИСТКИ

Здесь, конечно, существует много аспектов. Мы же рассматриваем только те, которые относятся непосредственно к растворителям: как меняется технологический процесс чистки в зависимости от использования растворителя, и как изменяется обслуживание машин химчистки.

Технологический процесс чистки можно условно представить как последовательность следующих операций: пятновыводка, зачистка, чистка, сушка и финишная обработка. Такая схема позволит увидеть разницу при использовании различных растворителей. Если допустить, что пятновыводка проводится вне зависимости от того, каким растворителем вы пользуетесь, а чистка непосредственно в машине условно одинакова, то основное различие в технологическом процессе при использовании различных растворителей выглядит следующим образом. При использовании растворителей с низкой моющей способностью, т.е. УВР и силиконовых, наибольшие трудозатраты и наибольшая сложность переходят на этап зачистки, перед основной чисткой. В то же время финишная обработка намного облегчается. С ПХЭ предварительная зачистка – легче, но больше времени уходит на финишную обработку. Так что, в целом по времени, процесс примерно одинаковый. Только при работе с УВР требуется дополнительная квалификация персонала, по крайней мере, его первичное обучение.

И еще одно важное различие – это сушка. На сушку влияет температура кипения и плотность растворителя: чем выше температура кипения и чем ниже плотность, тем дольше идет

Агрессивность воздействия растворителей на изделие Таблица 4

Действие \ Растворитель	DOWPER	Total 2000	Green Earth	Аквачистка
Воздействие на краситель	Сильное	Среднее	Слабое	Слабое
Воздействие на фурнитуру	Сильное	Среднее	Слабое	Отсутствует
Воздействие на обрабатываемый материал	Сильное	Среднее	Слабое	Слабое

сушка. У ПХЭ температура кипения +121°С, у УВР + 180-196°С, у силиконового +210°С. Плотность ПХЭ 1,62 g/ml, у УВР – 0,77 g/ml, у силикона – 0,96 g/ml. Первые машины, работающие на УВР, были переделаны из машин для ПХЭ. Скорость отжима у них была низкой, так как они были предназначены для работы с растворителями с высокой плотностью, поэтому сушка «легких» растворителей шла очень долго. Теперь машины для УВР совершенствуются: увеличивается скорость отжима, соответственно, уменьшается время сушки. В то же самое время увеличивается степень механического воздействия на материалы. То есть всегда есть две стороны одной медали.

Обслуживание машин. В данном докладе мы говорим только о том, какие различия неизбежно существуют при использовании различных растворителей. Здесь ключевым параметром является плотность растворителя. ПХЭ тяжелее воды, поэтому никаких сложностей с вопросами водоотделения при работе с ним не возникает. Это знают все. Все остальные растворители легче воды, поэтому водоотделение сложнее. Конечно, в современных машинах все эти вопросы технологически решаются. Однако всегда есть риск биообрастания водоотделителей, и, соответственно, существует необходимость регулярного проведения дезинфекции и использования консервантов водоотделения.

Следующий важный аспект работы – это **пожаробезопасность.** Здесь основной показатель – это температура вспышки. У ПХЭ – ее нет вообще, поэтому он абсолютно пожаробезопасен. УВР, имеющие температуру вспышки около 62 °С, равно как и силиконовые растворители (77,7 °С), напротив, пожароопасны. Мы говорили выше, что в начале XX века предшественники современных УВР были по этой причине вообще запрещены. Сегодня с температурой вспышки ничего не изменилось, но вопросы пожароопасности решаются производителями машин за счет усложнения оборудования. На машины добавляются различные модули, которые обеспечивают пожаробезопасность. Поэтому современные машины для УВР, действительно, могут безопасно работать. Но за счет чего это достигается? За счет удорожания самого оборудования и необходимости привлечения более квалифицированного, и соответственно, более «дорогого» персонала.

Цена растворителя Таблица 5

Растворитель	Цена упаковки (бочка 200 л)	Вес упаковки, кг	Цена за 1 кг
Green Earth	2490,80 €	191,6	13 €
Total 2000	715 €	154	4,64 €
DOWPER	746,40 €	330	2,26 €

Хлоруглеводородные растворители Таблица 6

Преимущества	Недостатки
• Отличная очищающая способность	• Агрессивное воздействие на материал и фурнитуру
• Пожаробезопасность	• Ограничения ПДК
• Отработанные технологии применения	• Возможность срыва красителя
• Отработанные способы утилизации	• Специфический запах
• Утвержденные методы контроля ПДК	
• Наличие маркировки на одежде	
• Доступность	

Углеводородные растворители Таблица 7

Преимущества	Недостатки
• Хорошая очищающая способность	• Пожароопасность
• Щадящее воздействие на материал	• Отсутствие отработанных способов утилизации
• Отработанные технологии применения	• Значительное механическое воздействие на материал
• Утвержденные методы контроля ПДК	
• Наличие маркировки на одежде	

Силиконовые растворители Таблица 8

Преимущества	недостатки
• Щадящее воздействие на материал	• Невысокая очищающая способность
• Не воздействует на краситель	• Значительное механическое воздействие на материал
• Экологически безопасен	• Отсутствие разработанных маркировочных знаков на одежде
	• Пожароопасность
	• Высокая цена

ЭКОНОМИЧЕСКИЕ ПОКАЗАТЕЛИ

Цена оборудования – это в любом случае инвестиции, то есть предприятие решает, готово оно к инвестициям или нет. Если готово, то после приобретения оборудования возникают ежедневные затраты, связанные с его эксплуатацией. Спрашивала в нескольких химчистках, если я принесу 3 костюма и захочу их почистить в трех разных видах растворителя, сколько будет стоить? Ответ: «Одинаково. Чистка есть чистка». То есть нигде в зависимости от используемого растворителя не делятся энергозатраты на такие операции, как чистка, сушка, дистилляция, затраты на утилизацию отходов, трудозатраты на персонал. Значит – это константа. Поэтому предполагаю, что если отбросить инвестиции, а ежедневные затраты примерно одинаковы, то основным критерием становится цена растворителя. В таблице 5 показаны цены, которые мы имеем на сегодняшний день на российском рынке на три растворителя.

ЭКОЛОГИЧЕСКИЕ ТРЕБОВАНИЯ

Последняя категория сравнения, о которой хотелось бы сказать, это – экологические требования. Вы знаете, может быть, не только экологические, а вообще требования государственных и контролирующих органов. Сейчас много говорят об экологии: безопасности для персонала, для окружающей среды, о требованиях по утилизации отходов, очистке сточных вод и т.д. Конечно, по ПХЭ требования жестче. Мне кажется, что это только кажется. Просто дело в том, что ПХЭ во всем мире дольше используется, он лучше изучен, его легче контролировать. По другим растворителям ситуация все-таки несколько другая. Например, ПДК для других

растворителей не всегда введены, следовательно, не всегда применимы и не всегда могут контролироваться. Это же касается и стоков и отходов. В ходе подготовки данного доклада мне стало известно о фактах, может быть, единичных, может быть, нет, что отходы УВР складируются химчистками совместно в те же бочки, что и отходы ПХЭ. Химчистки считают, что в этом нет никого нарушения. Возможно, формально они правы, и эта смесь отходов подпадает под тот же класс опасности, что и отходы ПХЭ. Однако предполагаю, что для дальнейшего оборота отходов такая смесь несет потенциальные риски.

Также в ходе работы мне стали известны еще некоторые интересные факты. До сих пор действуют, с 70-го года, по-моему, правила пожарной безопасности, которые обязывают химчистки при установке машин, работающих на УВР, регистрировать их и находиться под контролем пожарной инспекции. Также существуют требования к подземному хранению углеводородных растворителей. Поэтому существуют химчистки, которые маскируют новые машины для УВР под машины для ПХЭ, чтобы вдобавок к привычному Роспотребнадзору не иметь второй контролирующий орган в лице Роспожнадзора.

В заключительных таблицах (6, 7 и 8) показаны основные преимущества и недостатки трех органических растворителей.

В заключение хочу обратиться ко всем работникам отрасли химчистки со следующей идей. Очень обидно, что мы не имеем никакой статистики по нашей отрасли. Собирая материалы для своего доклада, я беседовала с самыми разными людьми и поняла, что у многих есть интерес узнать, что мы, как индустрия, из себя представляем. Услышала, что люди готовы поделиться не коммерческими тайнами, а простыми данными, сколько и каких машин стоит, сколько сотрудников работает и так далее.

После моего доклада на форуме Texcare Ассоциация химчистки и прачечной одобрила мою инициативу и вместе с экспертами подготовила анкету, которую мы предлагаем вам заполнить и выслать в адрес ассоциации или профильных журналов. Буду очень благодарна всем, кто откликнется и согласится помочь в этом важном для отрасли деле. Потому что, чем больше людей откликнется, тем точнее будет выборка, а следовательно, точнее будут результаты, о которых мы будем говорить.

ЧТО ТАКОЕ ХИМЧИСТКА РОССИИ?

Нас, может быть, десятки, а может быть, сотни тысяч. Мы – целая индустрия, а мы не знаем о себе почти ничего.

5–10 минут вашего времени помогут собрать так нужную всем нам статистику, на основании которой мы поймем, в каком направлении нам двигаться в будущем. Пожалуйста, заполните анкету и пришлите ее нам.

Ассоциация предприятий химчистки и прачечных, тел./факс +7(495) 212-0259
Редакция журнала «Все для химчистки и прачечной», тел./факс +7(495) 989-4218

ВОПРОС	ОТВЕТ			
1. Название предприятия				
2. Адрес				
3. Количество производств		4. Количество приемных пунктов		
5. Количество сотрудников		6. Наличие прачечного цеха		
7. Источник обрабатываемых вещей, %	частные	организации		По тендеру
8. Количество машин химчистки	ПХЭ	УВР	Силиконовый растворитель	Другие растворители
9. Марка и поколение машин химчистки				
10. Количество и марка машин аквачистки				
11. Соотношение вещей, обрабатываемых по различным технологиям, %	ПХЭ	УВР	Другие растворители	Аквачистка
12. Производительность в год, кг	химчистка		аквачистка	стирка
13. Какие злободневные вопросы, по Вашему мнению, должна решать Ассоциация химчисток и прачечных?	☐ Лицензирование		☐ Контроль качества	
	☐ Обучение		☐ Экология	
	Ваши предложения:			
14. Контактное лицо, телефон				

АКВАЧИСТКА – БЕЗ MIELE НЕ ОБОЙТИСЬ

Все чаще мы слышим в профессиональных кругах фразу «А этот костюм пойдет в аквачистку» и, наконец, готовы признать, прачечные постепенно перестают бояться этой эффективной, но трудоемкий технологии. О том, где эта технология прижилась лучше всего и о выборе оборудования – данная статья.

Гостиницы первыми оценили все преимущества аквачистки. Не связанные сильно временными рамками, и пользуясь бюджетом на хорошую технику, они предпочли потратиться на хорошие стиральные и сушильные машины с функциями аквачистки, чем инвестировать в химчистку и обеспечивать безопасный оборот растворителя в непосредственной близости к гостям отеля.

На сегодняшний день аквачистка является наиболее предпочтительным методом при обработке трикотажных изделий (изготовленных из шерсти, кашемира и др.), одежды из шелка и современных синтетических и смесовых материалов, а также верхней одежды со специальными пропитками. Аквачистка помогла справиться и с вопросами качественной обработки изделий с пуховыми или синтетическими наполнителями (лыжные костюмы, пуховики, одеяла и подушки, детские игрушки), джинсовой одежды, некоторых изделий из натуральной кожи, а также штор и бальных платьев.

Об экологических преимуществах технологии аквачистки написано уже немало. Известно, что отходы от процесса сухой чистки (шлам после дистилляции, охлаждающая вода, контактная вода, растворители) после традиционной химчистки подлежат обязательной утилизации. Напротив, по составу загрязнений стоки прачечных, использующих аквачистку, соответствуют бытовым отходам и сливаются в городскую канализацию. Кроме того, при аквачистке отсутствует контакт персонала с вредными компонентами. В процессе аквачистки используются абсолютно безопасные для сотрудников прачечной и клиентов моющие средства. Доказано, что в процессе обработки изделий при помощи аквачистки моющие средства выполаскиваются полностью.

И наконец, аквачистка требует более низкого по сравнению с химчисткой потребления ресурсов: электроэнергии, воды, моющих средств.

На сегодняшний день самой распространенной маркой стиральных машин, приобретаемых для аквачистки, является Miele. Стиральные и сушильные машины Miele, работающие в режиме стирки и аквачистки, установлены и успешно справляются с задачами качественной обработки текстиля во многих городах России. Так в Санкт-Петербурге машины эксплуатируются в сети финских

химчисток-прачечных «СОЛ», прачечной «Водолей», гостинице «Новотель», прачечной «Лотос», в Москве вы встретите их в отелях «Петр I», «Золотое кольцо», «Мариотт», прачечной «K&G» и мн. др.

Мы предпочли получить информацию из первых рук и посетили прачечную пятизвездочного отеля «Петр I», где установлена система аквачистки от Miele.

В отеле расположена небольшая прачечная для стирки кухонного ассортимента с персоналом из 13 человек. Своими впечатлениями о машинах Miele и применении технологии аквачистки с нами поделилась Галина Ивановна Соловейчик, супервайзер гостиницы и прачечной, профессионал с 20-летним сажем работы в химчистке: «Практически каждая стиральная и сушильная машина Miele может работать, как в режиме стирки, так и по технологии аквачистки. Аквачистка от Miele – это, конечно, большие инвестиции, но хорошо и в долгосрочном плане выгодно иметь такого помощника. У нас стоит 4 стиральные и 4 сушильные машинки Miele. В прачечной мы обрабатываем 100–150 кг белья в день, на аквачистику идут штучные заказы. В основном на аквачистку идут дорогие эксклюзивные изделия клиентов, часто с трудновыводимыми пятнами, гостиничные шторы и подушки. Работаем на небезызвестной Вам химии «Кройслер», с которой когда-то Miele и разрабатывала технологию аквачистки. С уверенностью могу сказать, оборудование Miele очень надежное! У нас в прачечной за 5 лет работы не было ни одной серьезной поломки».

Действительно, в настоящее время уже третье поколение машин Miele работает в двух режимах – обычная стирка и технология аквачистки. При этом стоимость аналогичного по уровню загрузки оборудования химчистки в два раза превышает стоимость техники Miele.

Стиральные и сушильные машины Miele оснащены пакетом программ WetCare и предлагают несколько режимов деликатной обработки изделий. Машины со свободно программируемым управлением Profitronic осуществляют автоматический электронный контроль основных параметров чистки. Процессор Profitronic M корректирует уровень воды, температуру чистки, дозировку моющих средств, ритм движения сотового барабана, остаточную влажность (при сушке вещей). Это гарантирует деликатную высококачественную обработку изделий в короткие сроки. Средний цикл обработки изделий в режиме аквачистки в машинах Miele длится не более одного часа.

Все профессиональное оборудование Miele сконструировано так, чтобы прослужить не менее 20 лет. За это время в обычной прачечной происходит смена 2-3 единиц оборудования, так что покупка техники может рассматриваться как существенная инвестиция денежных и материальных ресурсов.

SAFE-TAINER ПРИХОДИТ В РОССИЮ:
ДАН СТАРТ ПРОГРАММЕ ПО БЕЗОПАСНОМУ ИСПОЛЬЗОВАНИЮ РАСТВОРИТЕЛЯ

Российским химчисткам известно, что оборот перхлорэтилена в большинстве стран Европы действует по иному принципу. Там химчистки покупают не сам продукт, а целый комплекс услуг, связанный с эксплуатацией растворителя, включая сбор шлама. Такая работа организуется производителем растворителя и его дистрибьюторами. Большинство из них действует в полном соответствии с положениями добровольной программы Responsible Care («Ответственная забота»). Вопрос о безопасном обороте перхлорэтилена в России обсуждается уже давно. И вот 27 октября в рамках выставки ХИМИЯ-2011 в Москве компания Dow, крупнейший мировой производитель перхлорэтилена, объявила о старте программы безопасного использования растворителя в России.

27 октября в Москве в Экспоцентре на Красной Пресне прошла презентация проекта «Система SAFE-TAINER. Безопасный растворитель. Безопасные отходы», организованная компанией Dow совместно с ее партнером в России компанией «Универсал». Перед заинтересованными игроками рынка выступили представители организаторов, профильных некоммерческих организаций, в том числе таких уважаемых, как Российский союз химиков, Ассоциация «РусХлор» и Ассоциация предприятий химической чистки и прачечных. Непосредственные участники проекта – авторитетные московские химчистки. Через все доклады красной нитью прошла тема Responsible Care, которой вот уже много лет руководствуются все химические предприятия Европы. «Химическая промышленность трансформируется, становится ближе к конечному потребителю, становится все более безопасной», – сказал в своем приветственном слове Исан Нечиполглу (Ihsan Necipoglu), коммерческий директор Dow по Восточной Европе.

О системе безопасного оборота растворителя SAFE-TAINER рассказал Штеффен Зеккер (Steffen Secker), коммерческий директор компании SAFECHEM, дочерней компании Dow, специализирующейся на поставках, менеджменту и сервису хлорорганических растворителей. Химчисткам предлагается перхлорэтилен высшего качества марки Dowper Pure Power (чистота 99,95%) в герметичных емкостях, которые с помощью специальных шлангов подключаются к машине химчистки. Быстроразъемные устройства с клапаном обеспечивают безопасную закачку растворителя и предотвращают протечки при замене контейнеров. Испарения из бака машины собираются специальными перепускными шлангами обратно в контейнер. Для откачки шлама используются специальные контейнеры – двустенные емкости из нержавеющей стали – и термоустойчивые шланги большого диаметра. Адаптеры с запорным краном предотвращают протечки, испарения перепускным шлангом возвращаются в машину. Система комплектуется специальными роторными насосами и реле автоматического отключения.

Неоспоримыми достоинствами системы SAFE-TAINER являются простота монтажа, эксплуатации и абсолютная надежность. Заправка использованных контейнеров свежим растворителем производится только авторизованным дилером. Несанкционированная заправка контейнеров невозможна.

В России Dow/SAFECHEM будут реализовывать свою программу безопасного оборота растворителя совместно со своим партнером-компанией «Универсал». Вся подготовительная работа пройдена. Во-первых, «Универсал» давно занимается не только поставками растворителя, но и сбором отходов. А во-вторых, компания прошла технический аудит на соответствие стандартам Dow и авторизована производителем на работу с данной системой.

Первым этапом реализации программы SAFE-TAINER в России станут производственные испытания. Принять в них участие согласились такие авторитетные на рынке химчистки предприятия, как Объединение «Диана», сеть химчисток-прачечных «Лисичка», «Снежинка», «Аякс», Фабрика-прачечная № 22 и Фабрика срочной химчистки № 25. Руководители и технические специалисты этих предприятий были специальными гостями мероприятия. В течение 2-3 недель химчистки будут тестировать новую технологию на своих производствах. Первые результаты испытаний будут обсуждаться на конференции Dow 17 ноября в рамках выставки Exproclean 2011 в СК Олимпийский.

«Идея безопасного сбора отходов на сегодняшний день очень актуальна, особенно для химчисток, давно работающих на нашем рынке и хорошо известных проверяющим органам. Мы будем рады опробовать новые технологии. Нам любопытно, насколько данная технология адаптирована к российской действительности и российскому шламу», – прокомментировала свое участие в испытаниях знаменитая Зоя Михайловна Горохова, бессменный директор Фабрики-прачечной № 22.

В заключение был организован прямой эфир с химчисткой «Сервис-Сфера» объединения «Диана», где оборудование для испытаний уже подключено. Под аплодисменты зала был дан старт системы SAFE-TAINER в России.

«МАЛЫШКИ» ДЛЯ БОЛЬШИХ ДЕЛ

В каждой прачечной, работающей с населением, есть необходимость в стиральной и сушильной машинах малой загрузки для индивидуальной стирки белья или для стирки 2–3 рубашек, не вписывающихся в типовой ассортимент. Отели, рестораны и салоны красоты также не могут обойтись без маленькой машины, что уж говорить о детских садах и поликлиниках, где для стирки пеленок вполне достаточно машин на 5–10 кг. И у всех у них есть соблазн купить бытовую технику, ведь цена отличается в разы, а преимущества не всегда очевидны. О различиях между профессиональными и бытовыми машинами мы беседуем с Максимом Муненко, менеджером по работе с ключевыми клиентами ASKO.

Максим, за что платят прачечные, покупая профессиональные стиральные машины малой загрузки?

Если кратко, то покупатели инвестируют в надежность, высокий ресурс, мощность и специфический функционал. Очевидно, что предприниматель хочет эксплуатировать оборудование полную смену, без простоев и затрат на ремонт. Он заинтересован в максимально эффективных и коротких циклах стирки и сушки белья при минимальных расходах на электроэнергию и воду. Кроме того, он стремится максимально автоматизировать и учитывать расход моющих средств, а также контролировать количество и объемы загрузок.

Все это под силу только профессиональной технике. Бытовые машины многих производителей не рассчитаны на длительную эксплуатацию в течение дня. Обмотка двигателя не выдерживает нагрузок, а резиновые детали недолговечны. К примеру, резиновая манжета дверцы повреждается монетками и является частой причиной протечек и неприятных запахов. Сильная вибрация из-за облегченных амортизаторов и крепежа деталей непосредственно к корпусу заставляет машины не только скакать по полу, но и расшатывает всю конструкцию, ускоряя ее износ. О недостатках пластикового корпуса я уже и не говорю.

В профессиональной технике все данные проблемы решены. Во-первых, машины имеют жесткое основание и раму, надежные амортизаторы и противовесы, компенсирующие вибрацию. Корпус выполнен из стали и как чехол накрывает всю внутреннюю конструкцию. И никаких резиновых манжет. Трехфазное подключение обеспечивает стабильную и продолжительную работу энергоемкого оборудования. Мощный нагревательный элемент способен быстро довести воду до нужной температуры. Двигатели рассчитаны на длительное использование и способны раскрутить барабан до 1400 об./мин и более. Программатор не только имеет в памяти специальные программы стирки, но и позволяет снимать статистику, к примеру, сколько циклов за день прошла машина.

Как это реализовано в машинах ASKO?

Наши стиральные машины чрезвычайно устойчивы, т.к. они стоят на четырех мощных амортизаторах. Мы называем такую конструкцию QUATTRO. Противовесы выполнены из долговечного чугуна, а не из бетона, более распространенного среди производителей. Вся конструкция целиком находится внутри корпуса стиральной машины, и даже отжим 8 кг белья со скоростью 1400 об./мин происходит без ощутимой вибрации. Новый барабан Active Drum от ASKO выполнен по последнему слову техники. Он имеет перфорированную поверхность с отверстиями разного диаметра: отверстия малого диаметра расположены в середине для обеспечения бережной стирки, а по краям расположены отверстия большего диаметра для удаления крупных частиц. Уникальные лопасти в форме «песочных часов» распределяют белье ближе к центру для оптимальной балансировки барабана.

В наших стиральных машинах нет резиновой манжеты. Система SmartSeal напрямую герметизирует дверцу и корпус. Мощный термостат на 3 кВт быстро нагревает воду, что существенно укорачивает время выполнения программ. В память компьютера заложены специальные программы для дезинфекции, стирки ресторанного текстиля и мопов.

В наших сушильных машинах мы отказались от принципа реверсивной сушки, при которой постоянные остановки и пуски негативно воздействуют на мотор и приводной ремень. Барабан наших машин вращается в одну сторону, сушка происходит по принципу ButterflyDrying, когда белье совершает круговые движения по спирали, напоминающей цифру восемь, как и крылья бабочки во время полета. Белье сохнет быстро и без складок.

К слову, компания ASKO не является сторонницей кардинального разделения технологий для бытовой и профессиональной техники. Мы считаем, что хозяйки достойны лучшего и готовы платить за профессиональный ресурс. Поэтому наши бытовые машины имеют ту же профессиональную конструкцию QUATTRO, что и техника для коммерческого использования – отличия лишь в функционале и электрике.

Почему ASKO не выпускает машины другой загрузки?

Профессионалы знают, что у каждого производителя есть свой конек в модельном ряде. Машины определенной конструкции работают лучше других и отточены до совершенства. ASKO выбрала путь совершенствования конкретной модели, и в ней добилась прекрасных технических результатов и объемов продаж. Так как у нас штучное производство, мы можем себе позволить тестировать каждую машину четырежды – на этапе получения комплектующих, после предварительной сборки, на электрическую безопасность и бесперебойное функционирование. Это не могут себе позволить те, кто ориентирован на массовое производство. Мы же в состоянии гарантировать безотказность работы нашего оборудования.

ASKO
BUILT TO LAST LONGER

Вся наша техника проходит 100%-ный контроль качества. Также мы проводим испытания на продолжительный срок службы, рассчитанный на 15000 циклов профессионального использования

ОТВЕЧАЮТ ПРОФЕССИОНАЛЬНЫМ ТРЕБОВАНИЯМ

Наши профессиональные стиральные машины надежны, удобны и рассчитаны на многократную эксплуатацию в течение дня. Барабан из нержавеющей стали ActiveDrum™ обеспечивает оптимальный уход за бельем и эффективно отстирывает различные загрязнения, удаляет песок и мелкий гравий из машины. Они оснащены специальными и короткими программами, а также имеют один из самых высоких показателей G-фактора на рынке. Имея широкий выбор между 22 различными программами (три из которых можно создать самостоятельно), высможете настроить стиральную машину под ваши индивидуальные потребности. Также они подготовлены для подключения к монето- и картоприемникам и т.д.

www.askorus.ru

Реклама

СЕМИНАРЫ

С прискорбием сообщаем, что ушел из жизни замечательный человек, основатель и бессменный руководитель Фирмы «Ролитекс»,

Ономриенко Виктор Андреевич

Редакция журнала и коллеги Виктора Андреевича выражают глубокие соболезнования родным и близким покойного.

УЧЕБА

АППАРАТЧИКАМ МАШИН ХИМЧИСТКИ

7 декабря 2011 года

Организатор:

ЦЕНТР КОНСАЛТИНГА И ТЕХНОЛОГИЙ «ХИМЧИСТКА И ПРАЧЕЧНАЯ»

Программа:

- Регенерация растворителя в машинах химчистки: фильтрование и дистилляция. Обслуживание дистиллятора, сушильно-рекуперационной системы, водоотделителя.
- Чистка спецодежды (жиро-масляные загрязнения). Особенности чистки утепленной спецодежды.
- Подготовка к чистке изделий из натурального меха и выворотной овчины (дубленки).

Тел. +7 (921) 396-5972
parfand@mail.ru

Ведет семинар: Парфеньев А.А.

АВТОМАТИЗАЦИЯ

АВТОМАТИЗАЦИЯ ХИМЧИСТОК АГБИС

Преимущества системы: автоматический расчет даты выдачи заказа, ведение клиентской базы, учет лояльности клиентов, СМС-оповещение клиента о готовности заказа, автоматизация цеха, стоимость автоматизации.

Производитель: Агбис

Цена, Руб.
По запросу

Поставщик

Агбис

Тел. +7 (909) 518-4444
www.agbis.ru/laundry

ПОТОЧНЫЕ линии стирки

5-ти модульная поточная стиральная машина 76028

Загрузка 1 модуля, кг	50
Количество модулей, шт.	5
Внутренний и внешний барабаны.	
Верхний трансфер. Технология PulseFlow.	
Нагрев: газ, пар, горячая вода.	
Производительность, кг/час	800
Потребление воды, л/кг	2,5-4,5

Производитель: MILNOR

Цена, USD, с НДС
Договорная

Поставщик

НЕВСКИЙ ПРОСПЕКТ

Тел.: +7 (812) 438-3048
+7 (495) 223-3826
прачечноеоборудование.рф

СТИРАЛЬНЫЕ МАШИНЫ барьерного типа

СОРТИРОВКА ПО ЗАГРУЗКЕ

Барьерные машины KREBE серии PCH

Загрузка, кг	15-140
Отжим, об./мин	1000-720
Остаточная влажность, %	50
Управление: Микропроцессор 59 программ	

Производитель: KREBE

Цена, Евро
от 18 500,00

Поставщик

Ролитекс

Тел.: +7 (499) 374-5811
+7 (499) 374-7364
www.roliteks.ru

Стиральная машина барьерного типа ASEP – 27, 33, 49, 67, 100

Загрузка, кг	от 27 до 100
Скорость отжима, об./мин	1000
Мощность ТЭНов, кВт	от 18 до 45
Остаточная влажность, %	50
Производительность, кг/час	от 24 до 60
Вид обогрева	электрический

Производитель: DANUBE

Цена, Евро
от 22 380,00

Поставщик

EuroLaundry

Тел.: +7 (499) 374-7872
+7 (499) 374-6802
www.danube-russia.ru

Компактная барьерная машина MEDICAL-16, 22

Загрузка, кг:	16, 22
Скорость отжима, об./мин	1000
Мощность ТЭНов, кВт	12
Остаточная влажность, %	50
Вид управления автомат. Масса 363 кг.	
Мощность эл. двигателей, кВт	2,2

Производитель: DANUBE

Цена, Евро
от 16 600,00

Поставщик

EuroLaundry

Тел.: +7 (499) 374-7872
+7 (499) 374-6802
www.danube-russia.ru

Стиральные машины барьерного типа SailStar BW

Загрузка, кг	30, 50, 70, 100
Управление	микропроцессор
G-фактор	300
Скорость отжима, об./мин	800
На складе BW 50	

Производитель: sailstar

Поставщик

БИЗНЕС МОНОЛИТ

Тел. +7 (495) 739-0363
www.sailstar.info

Стирально-отжимные автоматы барьерного типа

Загрузка, кг	16, 24 и 32
Отжим, об./мин	975
Свободнопрограммируемый процессор	
53 стандартные программы	

Производитель: Miele PROFESSIONAL

Поставщик

Miele PROFESSIONAL

Тел. +7 (495) 745-8993
info@miele.ru
www.miele-professional.ru

Стирально-отжимные машины АРМ (ПАЦ) 60, 120, 210

Загрузка, кг	60, 120, 210
Скорость отжима, об./мин	610–725
G-фактор	337–367
Нагрев:	пар
Управление:	микропроцессор
Барабан	Pullman 2, 3 секции

Производитель: MERON (ЧЕХИЯ)

Цена, Руб., с НДС
Договорная

Поставщик

Авангард

Тел.: +7 (495) 926-1749
+7 (812) 325-3364
www.stirka.net

ИНДУСТРИАЛЬНЫЕ стиральные машины

СОРТИРОВКА ПО ЗАГРУЗКЕ

НОВИНКА

НОВЫЙ ПОДХОД К СТИРКЕ

ВЫСОКОСКОРОСТНЫЕ СТИРАЛЬНЫЕ МАШИНЫ СЕРИИ MIRACLE

Загрузка, кг	60, 120, 150, 225, 340, 500
Вид нагрева	электричество/ пар/газ
Отжим, об./мин	от 645-1000
G-фактор	400 G
Управление	микропроцессорное 99 программ
Остаточная влажность	30%

50% ЭКОНОМИЯ ВОДЫ, ЭНЕРГИИ И ПОРОШКА!

Производитель: TOLKAR (Турция)

Поставщик

TOLKAR RU

Тел.: +7 (495) 640-7710
info@tolkar.su
www.tolkar.su

Стирально-отжимные машины MSM 30, 50, 70, 100

Загрузка, кг	30/50/70/100
Нагрев пар и электро, отжим, об./мин	от 670 до 800
G-фактор	300/320
Управление микропроцессор, дублированное ручное	
Вес, кг: 1910/2660/2860/3230	

Производитель: sailstar

Поставщик

БИЗНЕС МОНОЛИТ

Тел. +7 (495) 739-0363
www.sailstar.info

НА СКЛАДЕ!

Стиральная машина WS4350H

Загрузка, кг	35
Нагрев	пар
Управление (Кларус)	192 программы
Остаточная влажность	50%

СУПЕРЦЕНА
Скидка 25% от розничной цены

Производитель: Electrolux

Поставщик

Electrolux

Тел.: +7 (495) 627-7520
+7 (903) 118-4021

НА СКЛАДЕ!

Стиральные машины серии HS

Загрузка, кг	от 9 до 55
Управление	микропроцессор
Высокоскоростные	
Усиленный фактор G	
Система автоматических дозаторов	

Производитель: RENZACCI (Италия)

Цена, Евро
Договорная

Поставщик

ПРОМТЕХ

Тел. +7 (495) 729-6656
www.renzacci.pro
www.renzacci.it

НА СКЛАДЕ!

Высокоскоростные, подрессоренные стирально-отжимные машины SX 100, 135, 165

Загрузка, кг	45/59/73
Аквачистка	
Нагрев	пар, электро
Отжим, об./мин	800/800/750
Управление микропроцессор	
На складе SX 100	

Производитель: Speed Queen

Поставщик

БИЗНЕС МОНОЛИТ

Тел. +7 (495) 739-0363
www.squeen.ru

Speed Queen
COMMERCIAL LAUNDRY EQUIPMENT

Speed Queen

ОБОРУДОВАНИЕ ДЛЯ ПРОФЕССИОНАЛЬНЫХ ПРАЧЕНЫХ ВО ВСЕМ МИРЕ

Speed Queen
Alliance Laundry Systems

- На протяжении многих лет оборудование Speed Queen символизирует качество на рынках сбыта.
- Загрузка от 8 до 100 кг.
- Нагрев электрический и паровой.
- Техническое обслуживание на всей территории Российской Федерации.
- Отжим 1000 об/мин, 99 программ стирки.

г. Екатеринбург: (343)263-77-55; г.Ростов-на-Дону: (863)201-37-83;
г. Челябинск : (351)731-04-05; г. Иркутск:(3952)234-304; г.Новосибирск: (383)210-53-35

БИЗНЕС МОНОЛИТ

Официальный дистрибьютор на территории РФ
Компания
ЗАО « Бизнес-Монолит»

Тел (495)739-03-63
Факс (495)739-03-63
e-mail info@zaomonolit.ru
сайт www.squeen.ru

Индустриальное прачечное оборудование
Industrial laundry equipment

Стиральная машина LM 55, 70, 85

Загрузка, кг	55, 70, 85
G-фактор	377
Управление:	микропроцессор
Нагрев:	пар/электро

Производитель: IMESA (Италия)

Цена, Руб., с НДС: **Договорная**

Поставщик

Авангард

Тел.: +7 (495) 926-1749
+7 (812) 325-3364
www.stirka.net

Стиральные машины с раздельным барабаном 42044; 60044; 72044

Загрузка, кг	90; 200; 318
Раздельный барабан (2–3-секц.)	
Подрессоренные. G-фактор 300.	
Отжим, об./мин	700; 610; 535
Программируемый микропроцессор	
Возможно барьерное исполнение	
Вес, кг	2585; 5440; 7829

Производитель: MILNOR

Цена, USD, с НДС: **Договорная**

Поставщик

НЕВСКИЙ ПРОСПЕКТ

Тел.: +7 (812) 438-3048
+7 (495) 223-3826
прачечноеоборудование.рф

Стиральная машина W4600H

Загрузка, кг	60
Эл. мощность, кВт	54
Управление (Кларус)	192 программы
Остаточная влажность после отжима 50%	

Производитель: Electrolux

Цена, Евро без НДС: **42 121,00**

Поставщик

Electrolux

Тел.: +7 (495) 627-7520
+7 (903) 118-4021

Стирально-отжимные машины с наклоном и пневматической подвеской MSM 100T/150T/200T

Загрузка, кг	100, 150, 200
Нагрев паровой	
Отжим об./мин	658
Электропривод люка	
G-фактор	320
Вес, кг	4105, 4423, 6192

Производитель: Sailstar

Поставщик

БИЗНЕС МОНОЛИТ

Тел. +7 (495) 739-0363
www.sailstar.info

Стирально-отжимные машины АРМ (ПАЦ) 60, 120, 210

Загрузка, кг	60, 120, 210
Скорость отжима, об./мин	610–725
G-фактор	337–367
Нагрев:	пар
Управление:	микропроцессор
Барабан	Pullman 2, 3 секции

Производитель: MERON (ЧЕХИЯ)

Цена, Руб., с НДС: **Договорная**

Поставщик

Авангард

Тел.: +7 (495) 926-1749
+7 (812) 325-3364
www.stirka.net

Индустриальные стиральные машины UNICA

Загрузка, кг	от 30 до 300
Нагрев электрический или паровой	
Количество отсеков в барабане	1-3
Вес, кг	от 1500 до 11000

Производитель: UNICA

Цена, Евро: **НИЗКАЯ**

Поставщик

EuroLaundry

Тел.: +7 (499) 374-7872
+7 (499) 374-6802
www.danube-russia.ru

ИНДУСТРИАЛЬНЫЕ сушильные машины

СОРТИРОВКА ПО ЗАГРУЗКЕ

Сушильная машина серии D; R

Загрузка, кг	от 10 до 122
Автоматическое и ручное управление	
Подходят для сушки после аквачистки	

Производитель: RENZACCI (Италия)

Цена, Евро: **Договорная**

Поставщик

ПРОМТЕХ

Тел.: +7 (495) 729-6656
www.renzacci.pro
www.renzacci.it

Сушильные машины AD 120, 170

Загрузка, кг	54, 77
Нагрев	электро, пар, газ
Мощность, кВт	72, 126
Реверс, микропроцессорное управление	
Система пожаротушения	
Определитель остат.влажности	
Гальванизирован./нержавеющ.бак	

Производитель: ADC

Цена, USD, с НДС: **Договорная**

Поставщик

НЕВСКИЙ ПРОСПЕКТ

Тел.: +7 (812) 438-3048
+7 (495) 223-3826
прачечноеоборудование.рф

Сушильные машины GZZ 15, 30, 50, 70, 100

Загрузка, кг	15, 30, 50, 70, 100
Нагрев	пар и электро
Управление	электронное
Реверс барабана	
Вес, кг 350, 750, 900, 1200, 1400	
На складе GZZ 30, 50	

Производитель: Sailstar

Поставщик

БИЗНЕС МОНОЛИТ

Тел. +7 (495) 739-0363
www.sailstar.info

Сушильная машина ES 55, 75

Загрузка, кг	55, 75
Диаметр барабана, мм	1202
Вид нагрева	пар/электро
Габариты, мм	1360x1700x2260

Производитель: IMESA (Италия)

Цена, Руб., с НДС: **Договорная**

Поставщик

Авангард

Тел.: +7 (495) 926-1749
+7 (812) 325-3364
www.stirka.net

ИНДУСТРИАЛЬНЫЕ гладильные катки

СОРТИРОВКА ПО ШИРИНЕ ВАЛА

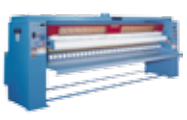

Гладильные каландры LASER LINE

Длина вала, мм	2794, 3000
Диаметр вала, мм	330, 400, 500
Скорость глажения, м/мин	2,5-15
Нагрев электро, пар. газ	
Исполнение: возвратное, проходное	

Производитель: CHICAGO

Цена, USD, с НДС: **Договорная**

Поставщик

НЕВСКИЙ ПРОСПЕКТ

Тел.: +7 (812) 438-3048
+7 (495) 223-3826
прачечноеоборудование.рф

Гладильный каландр со встроенным складывателем TRI STAR

Ширина вала, мм	3050
Диаметр вала, мм	600, 700, 800
Скорость глажения, м/мин	3-23
Нагрев:	газ, пар
Опции: поперечное складывание, штабелер с конвейером, система подачи белья, складывание наволочек	

Производитель: CHICAGO

Цена, USD, с НДС: **Договорная**

Поставщик

НЕВСКИЙ ПРОСПЕКТ

Тел.: +7 (812) 438-3048
+7 (495) 223-3826
прачечноеоборудование.рф

ОБОРУДОВАНИЕ ДЛЯ ПРАЧЕЧНЫХ самообслуживания

Стиральная машина с монетоприемником МАН 22 PD

Микропроцессорное управление

Загрузка, кг	8
Отжим, об./мин	1000
Мощность, кВт	0,9

Расход воды, л/цикл: 60. Вес, кг: 88
Подача холод. и горяч. воды.

Производитель: MAYTAG

Цена, USD, с ндс **2700,00**

Поставщик

НЕВСКИЙ ПРОСПЕКТ

Тел.: +7 (812) 438-3048
+7 (495) 223-3826
прачечноеоборудование.рф

Сушильная машина MDE 22 PD

Загрузка, кг	8
Мощность, кВт	4,9
Размеры, мм	690x720x1100

Микропроцессорное управление
Нагрев – электрический или газовый

Производитель: MAYTAG

Цена, USD, с ндс **от 1550,00**

Поставщик

НЕВСКИЙ ПРОСПЕКТ

Тел.: +7 (812) 438-3048
+7 (495) 223-3826
прачечноеоборудование.рф

ЦЕНТРИФУГИ

Центрифуга ЛЦ-10, ЛЦ-25, КП-223

Загрузка, кг	10, 25, 50
Отжим, об/мин	1430

Автоматическое управление

Производитель: ВЯЗЬМА

Цена, Руб. **от 62 540,00**

Поставщик

ТЕХЛАЙН

Тел.: +7 (495) 991-1836
+7 (343) 268-3111
+7 (343) 263-7755
www.profstirka.ru

Центрифуга для отжима ковров РТ – 2,5/3/3,5/4/5

Длина загружаемых ковров, м	2,5/3/3,5/4/5
Скорость отжима, об/мин	до 1200
Остат. влажность после отжима	10%

Таймер контроля времени отжима
Выполнена из нержавеющей стали
Подрессоренная конструкция
Фронтальная система безопасности

Производитель: (Турция)

Цена, Евро, с ндс **Договорная**

Поставщик

ДИЛЕРСКИЙ ЦЕНТР «ЮНИСЕК»

Тел.: +7 (495) 974-8654
+7 (905) 724-5069
www.unisec-rus.ru

Центрифуга ЦК-3250 для отжима ковров

Максимальная ширина изделия, мм	3250
Диаметр вала, мм	125
Остаточная влажность	50%
Габариты, м	5,2x1,34x1,94

Кожух из нержавеющей стали

Производитель: РОССИЯ

Цена, Руб. **Договорная**

Поставщик

УФАХИМЧИСТКА

Тел.: +7 (347) 284-3259
+7 (347) 284-3354

DOWPER™ Pure Power.
ВПЕРВЫЕ В РОССИИ:
перхлорэтилен премиум класса
Только при сдаче отходов компании «Универсал». Лицензия 077 №00233
Un УНИВЕРСАЛ
+7 495 770 99 11

СТИРАЛЬНО-СУШИЛЬНЫЕ МАШИНЫ

Стирально-сушильная машина WD4130H

Загрузка (стирка), кг	13
Загрузка (стирка и сушка), кг	6,5
Эл. мощность, кВт	12,5

Остаточная влажность после отжима 50%
Управление «Компас контроль»
Нагрев электрический

Производитель: Electrolux

Цена, Евро без ндс **10 786,00**

Поставщик

Electrolux

Тел.: +7 (495) 627-7520
+7 (903) 118-4021

Стирально-сушильная машина WD4240H

Загрузка (стирка), кг	24
Загрузка (стирка и сушка), кг	12
Эл. мощность, кВт	19,4

Остаточная влажность после отжима 50%
Управление «Компас контроль»
Нагрев электрический

Производитель: Electrolux

Цена, Евро без ндс **17 762,00**

Поставщик

Electrolux

Тел.: +7 (495) 627-7520
+7 (903) 118-4021

ВЯЗЬМА
СТИРАЛЬНЫЕ МАШИНЫ ВО-18, ВО-20, ВО-30, ВО-40, ВО-60
Загрузка 18, 20, 30, 40, 60 кг
АВТОМАТИЧЕСКОЕ УПРАВЛЕНИЕ 20 ПРОГРАММ
ПЛАВНОРЕГУЛИРУЕМЫЙ ПРИВОД БАРАБАНА
ОСТАТОЧНАЯ ВЛАЖНОСТЬ БЕЛЬЯ 50%
ПОДРЕССОРЕННАЯ ПОДВЕСКА
КОНСТРУКЦИЯ ИЗ НЕРЖАВЕЮЩЕЙ СТАЛИ
ВО-18 – 250 042 руб.
ВО-20 – 260 544 руб.
ВО-30 – 420 021 руб.
ВО-40 – 564 040 руб.
ВО-60 – 779 980 руб.

Официальный дилер в Московском регионе
ООО «РБТОРГ»
www.rbtorg.ru
Тел. +7 (495) 728–1031, 655–0875
E-mail: rbt-98@yandex.ru

СТИРАЛЬНЫЕ машины

СОРТИРОВКА ПО ЗАГРУЗКЕ

НОВИНКА

НАДЕЖНЫЕ МАШИНЫ ИЗ ИСПАНИИ

СТИРАЛЬНЫЕ МАШИНЫ LFA 40/57

Поставщик: Текскепро

Загрузка, кг	40/57
Скорость отжима, %	950/850
G фактор	480/440
Мощность двигателя, кВт	7,5/11,0
Остаточная влажность, %	45/46
Управление	микропроцессор 30 программ

Подключение системы дозирования

Производитель: TECNITRAMO

Тел. +7 (495) 730-5755
+7 (800) 333-5755
+7 (926) 209-5755
+7 (499) 343-5755
www.7305755.ru

Стирально-отжимные машины Electrolux

Загрузка, кг 5, 7, 10, 13, 18, 24, 33, 40, 60, 85, 110
Программируемый микропроцессор до 192 программ
Система подачи жидких моющих средств
Отжим, об/мин до 1300

Производитель: Electrolux

Цена, Евро, без НДС
от 145 000,00

Поставщик: ТЕХЛАЙН

Тел.: +7 (495) 991-1836
+7 (343) 268-3111
+7 (343) 263-7755
www.profstirka.ru

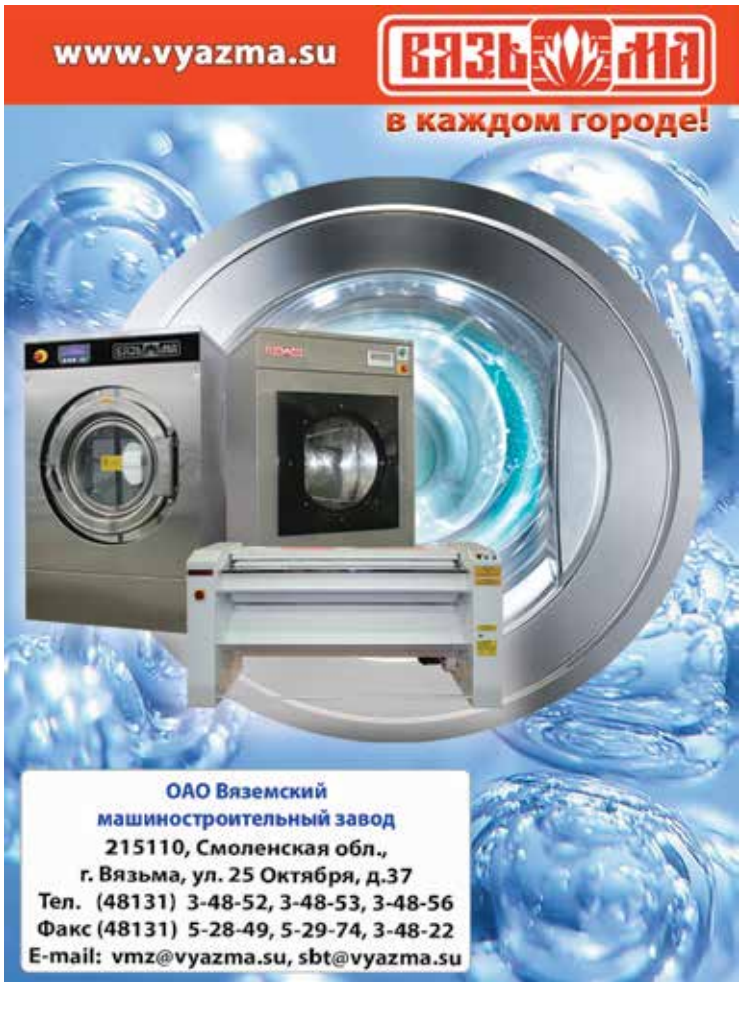

НА СКЛАДЕ!

Стиральная машина W455H

Загрузка, кг	5,5
Эл. мощность, кВт	4,4
Управление	«Компас контроль»
Остаточная влажность после отжима	50%
Сливная помпа	

Производитель: Electrolux

Цена, Евро, без НДС
3234,00

Поставщик: Electrolux

Тел.: +7 (495) 627-7520
+7 (903) 118-4021

НА СКЛАДЕ!

Стиральная машина LM5 клапан/насос

Загрузка, кг	6
Отжим, об./мин	1200
Мощность, кВт	3,2
Управление	8 программ
Меню на русском языке	

Производитель: IMESA (Италия)

Цена, Руб., с НДС
75 600,00

Поставщик: Авангард

Тел.: +7 (495) 926-1749
+7 (812) 325-3364
www.stirka.net

НА СКЛАДЕ!

Высокоскоростные, подрессоренные стирально-отжимные машины SX 18, 25, 35, 55, 75

Загрузка, кг	6/7/10/17/24/30
Нагрев пар, электро	
G-фактор	от 296 до 475
Аквачистка	
Отжим, об./мин	1000
На складе SX 25, 35, 55	

Производитель: Speed Queen

Поставщик: БИЗНЕС МОНОЛИТ

Тел. +7 (495) 739-0363
www.squeen.ru

Стирально-отжимные машины Miele

Загрузка, кг 6, 8, 10, 13, 16, 20, 24, 32
Программируемый микропроцессор до 199 программ
Система подачи жидких моющих средств
Отжим, об/мин до 1400

Производитель: Miele PROFESSIONAL

Цена, Евро, без НДС
от 105 000,00

Поставщик: ТЕХЛАЙН

Тел.: +7 (495) 991-1836
+7 (343) 268-3111
+7 (343) 263-7755
www.profstirka.ru

Стирально-отжимные машины Primus

Загрузка, кг 6, 7, 10, 13, 16, 22, 33, 40, 55, 120
Программируемый микропроцессор до 99 программ
Система подачи жидких моющих средств
Отжим, об/мин до 1000

Производитель: primus

Цена, Евро, без НДС
от 125 000,00

Поставщик: ТЕХЛАЙН

Тел.: +7 (495) 991-1836
+7 (343) 268-3111
+7 (343) 263-7755
www.profstirka.ru

Высокоскоростные стиральные машины Серии LH

Загрузка, кг	от 6 до 120
Отжим, об./мин	от 1150 до 720
G-фактор	350–371
Управление	микропроцессор
Нагрев	электро, пар

Производитель: lavamac

Цена, Руб.
Договорная

Поставщик: ТОРГМАШ, ООО (САМАРА)

Тел. +7 (846) 267-1197
www.stm-samara.ru

Стирально-отжимные машины Miele Innovation M

Загрузка, кг	от 6,5 до 32
G-фактор	от 400 до 526
Отжим, об./мин	от 1000 до 1400
Управление на русском языке	

Производитель: Miele PROFESSIONAL

Поставщик: Miele PROFESSIONAL

Тел. +7 (495) 745-8993
info@miele.ru
www.miele-professional.ru

Неподрессоренные стиральные машины серии MFR

Загрузка, кг 7, 10, 13, 18, 22, 27, 35
Отжим, об./мин 500–580
Анкерное крепление
Нагрев: гор.вода, пар, электро
Микропроцессор: 15 или 99 программ

Производитель: MAYTAG

Цена, USD, с НДС
Договорная

Поставщик

НЕВСКИЙ ПРОСПЕКТ

Тел.: +7 (812) 438-3048
+7 (495) 223-3826
прачечноеоборудование.рф

Стиральные машины MFS 18/25/35/50/80/100/125

Загрузка, кг 7/10/16/22/35/40/55
Отжим, об./мин от 830 до 1000
Подрессоренные
Нагрев: гор.вода, электро, пар. Программируемый микропроцессор. 5 отсеков для моющих средств.
Вес, кг от 250 до 1609

Производитель: MAYTAG

Цена, USD, с НДС
Договорная

Поставщик

НЕВСКИЙ ПРОСПЕКТ

Тел.: +7 (812) 438-3048
+7 (495) 223-3826
прачечноеоборудование.рф

Стиральные машины Вязьма

Загрузка 7, 10, 12, 15, 18, 20, 25, 30, 35, 40, 60, 100 кг
Управление автомат 20 программ
Отжим, об/мин 200 – 1000
Нержавеющая сталь

Производитель: ВЯЗЬМА

Цена, Руб.
от 96 524,00

Поставщик

ТЕХЛАЙН

Тел.: +7 (495) 991-1836
+7 (343) 268-3111
+7 (343) 263-7755
www.profstirka.ru

Стирально-отжимные машины ЛО

Загрузочная масса 7, 10, 15, 20, 30, 40, 60, 100 кг
Пар или электро,
автоматическое управление, отжим – 50%
Наружный барабан и облицовка – нержавеющая сталь

Производитель: **ОАО «ВМЗ»**

Цена, Руб.
от 96 878,00

Поставщик

ТОРГМАШ, ООО (САМАРА)

Тел. +7 (846) 267-1197
www.stm-samara.ru

Стиральная машина LM7 клапан/насос

Загрузка, кг 8
Отжим, об./мин 1400
Мощность, кВт 3,2
Управление 22 программы
Меню на русском языке

Производитель: IMESA (Италия)

Цена, Руб., с НДС
88 200,00

Поставщик

Авангард

Тел.: +7 (495) 926-1749
+7 (812) 325-3364
www.stirka.net

Малогабаритная профессиональная стирально-отжимная машина

Загрузка, кг 8
Загрузка горизонтальная, нагрев электрический
Отжим, об./мин 1000, G-фактор 300
Мощность эл. нагревателя

Производитель: Speed Queen

Поставщик

БИЗНЕС МОНОЛИТ

Тел. +7 (495) 739-0963
www.squeen.ru

Стиральная машина SF 8

Загрузка, кг 8
Отжим, об./мин 1000
G-фактор 300
Мощность нагрева, кВт 5,5

Производитель: Astra

Поставщик

ООО «СЦПО ЛЮКС»

Тел. +7 (846) 243-4093
Lux063@yandex.ru

Стиральные машины серии SF/ST (Стэк)

Загрузка, кг 8/8+8
Скорость отжима, об./мин 1000
Мощность ТЭНов, кВт 5/5+5
Остаточная влажность, % 50
Вид управления автомат
Масса, кг 125/175

Производитель: Astra

Цена, Евро
от 2400,00

Поставщик

Ролитекс ПРАЧЕЧНОЕ ОБОРУДОВАНИЕ

Тел.: +7 (499) 374-5811
+7 (499) 374-7364
www.roliteks.ru

ВЯЗЬМА

СТИРАЛЬНО ОТЖИМНЫЕ МАШИНЫ серии «Вега»
В -10, В-15, В-18, В-25, В-35

НЕПОДРЕССОРЕННАЯ КОНСТРУКЦИЯ
ОБОГРЕВ ЭЛЕКТРО/ПАР
МИКРОПРОЦЕССОРНОЕ УПРАВЛЕНИЕ
ЧАСТОТНО-УПРАВЛЯЕМЫЙ ПРИВОД
БАРАБАН ИЗ НЕРЖАВЕЮЩЕЙ СТАЛИ
ФАСАДЫ ИЗ ОЦИНКОВАННОЙ СТАЛИ С ПОРОШКОВОЙ ОКРАСКОЙ

В10 - 95 049 руб.
В15 - 146 497 руб.
В18 - 155 052 руб.
В25 - 180 009 руб
В35 - 261 016 руб.

Официальный дилер в Московском регионе
ООО «РБТОРГ»
www.rbtorg.ru
Тел. +7 (495) 728–1031, 655–0875
E-mail: rbt-98@yandex.ru

Стиральные машины серии SX

Загрузка, кг от 8 до 22
Широкий загрузочный люк
Автоматическое и ручное управление
Установка жетоноприемника

Производитель: RENZACCI (Италия)

Цена, Евро
Договорная

Поставщик

ПРОМТЕХ

Тел.: +7 (495) 729-6656
www.renzacci.pro
www.renzacci.it

Стиральные машины WED-8-10-13-25

Загрузка, кг 8, 10, 13, 25
Скорость отжима, об./мин 1000
Нагрев электрический или паровой
Управление микропроцессорное 100 программ

Производитель: DANUBE

Цена, Евро
от 5600,00

Поставщик

EuroLaundry

Тел.: +7 (499) 374-7872
+7 (499) 374-6802
www.danube-russia.ru

Высокоскоростные стиральные машины SX

Загрузка 8, 10, 14, 16, 18, 23, 30, 45, 60, 75, 100 кг
Программируемый микропроцессор 99 программ
Система подачи жидких моющих средств
Отжим, об/мин 1000
Нержавеющая сталь

Производитель: Speed Queen, Alliance Laundry Systems

Цена, Евро.
от 5300,00

Поставщик

ТЕХЛАЙН

Тел.: +7 (495) 991-1836
+7 (343) 268-3111
+7 (343) 263-7755
www.profstirka.ru

Высокоскоростная стиральная машина PW 9

Загрузка, кг 9
Отжим, об./мин 1015
Мощность, кВт 5,5
Управление электронное
Нагрев электрический
Не требует анкерного крепления

Производитель: Electrolux

Цена, Руб., с НДС
178 500,00

Поставщик

Авангард

Тел.: +7 (495) 926-1749
+7 (812) 325-3364
www.stirka.net

Неподрессоренные стирально-отжимные машины HM 9-II/13-II

Загрузка, кг 9, 13
G-фактор 200
Корпус и барабан из нержавеющей стали
8 программ. Наличие микропроцессора
Габариты (ВхШхГ) 1100x680x840
На складе HM 9, HM 13

Производитель: sailstar

Цена, Руб., HM 9-II
140 493,00

Поставщик

БИЗНЕС МОНОЛИТ

Тел. +7 (495) 739-0363
www.sailstar.info

Стиральная машина FAVORIT

Загрузка, кг 10, 18, 22, 35
Остаточная влажность, % 60
Скорость отжима, об./мин 550
Вид обогрева электрический
Вид управления автомат

Производитель: Primus

Цена, Евро
от 2500,00

Поставщик

EuroLaundry

Тел.: +7 (499) 374-7872
+7 (499) 374-6802
www.danube-russia.ru

Стиральные машины GF – 10, 15, 25, 30, 45, 55, 75, 100

Загрузка, кг 10 до 100
Скорость отжима, об./мин 1000/900
Нагрев электрический или паровой
Управление микропроцессорное 100 программ

Производитель: DANUBE

Цена, Евро
от 6100,00

Поставщик

EuroLaundry

Тел.: +7 (499) 374-7872
+7 (499) 374-6802
www.danube-russia.ru

Подрессоренные высокоскоростные стирально-отжимные машины DHS

Загрузка, кг 10/13/18/27/40/60/120
Программируемый микропроцессор
Система взвешивания белья
Нагрев электр./пар
Отжим, об. мин до 100
G-фактор 350
Частотный преобразователь

Производитель: DOMUS (Испания)

Цена, Евро, с НДС
Договорная

Поставщик

ДИЛЕРСКИЙ ЦЕНТР «ЮНИСЕК»

Тел.: +7 (495) 974-8654
+7 (905) 724-5069
www.unisec-rus.ru

Стиральные машины серии PCF

Загрузка, кг 10, 15, 24, 32, 42, 55
Скорость отжима, об./мин 1000
Вид нагрева электро/пар/комби
Остаточная влажность, % 50
Программируемый микропроцессор
G-фактор 345-452

Производитель: KREBE

Цена, Евро
от 6300,00

Поставщик

Ролитекс

Тел.: +7 (499) 374-5811
+7 (499) 374-7364
www.roliteks.ru

Стиральная машина W4105H

Загрузка, кг 10,5
Эл. мощность, кВт 10
Остаточная влажность после отжима 50%
Управление «Компас контроль»

Производитель: Electrolux

Цена, Евро, без НДС
6445,00

Поставщик

Electrolux

Тел.: +7 (495) 627-7520
+7 (903) 118-4021

Высокоскоростная стиральная машина LM 11

Загрузка, кг 11
Отжим, об./мин 1002
Вид нагрева электрический
Управление электронный таймер 6 программ
Мощность, кВт 10,5

Производитель: IMESA (Италия)

Цена, Руб., с НДС
166 000,00

Поставщик

Авангард

Тел.: +7 (495) 926-1749
+7 (812) 325-3364
www.stirka.net

Стиральные машины серии SM

Загрузка, кг 12, 18, 26, 35, 58
Скорость отжима, об./мин 480
Вид нагрева электро/пар
Остаточная влажность, % 50
Программируемый микропроцессор
Анкерное крепление.

Производитель: Astra

Цена, Евро
от 3700,00

Поставщик

Ролитекс

Тел.: +7 (499) 374-5811
+7 (499) 374-7364
www.roliteks.ru

НА СКЛАДЕ!

Стиральная машина W4180 H

Загрузка, кг	18
Эл. мощность, кВт	18
Управление	«Компас контроль»
Остаточная влажность после отжима 50%	

Производитель: Electrolux

Цена, Евро, без НДС
11 887,00

Поставщик

Electrolux

Тел.: +7 (495) 627-7520
+7 (903) 118-4021

Неподрессоренные стирально-отжимные машины SC 60/80/125

Загрузка, кг	25,5/36,8/54,5
Нагрев	пар, электро
G-фактор	140
Отжим, об./мин	573/524/485
Вес, кг	375/639/1064
Управление микропроцессор/ручное	

Производитель: Speed Queen

Поставщик

БИЗНЕС МОНОЛИТ

Тел. +7 (495) 739-0363
www.squeen.ru

НА СКЛАДЕ!

Высокоскоростная стиральная машина LM 23

Загрузка, кг	23
Отжим, об./мин	900
Вид нагрева	электрический
Управление – электронный таймер 6 программ	
Мощность, кВт	18

Производитель: IMESA (Италия)

Цена, Руб., с НДС
287 000,00

Поставщик

Авангард

Тел.: +7 (495) 926-1749
+7 (812) 325-3364
www.stirka.net

Стиральные машины WED-40-60-120

Загрузка, кг	40, 60, 120
Скорость отжима, об./мин	1000/900
Нагрев электрический или паровой	
Управление микропроцессорное 100 программ	

Производитель: DANUBE

Цена, Евро
от 22 900,00

Поставщик

EuroLaundry

Тел.: +7 (499) 374-7872
+7 (499) 374-6802
www.danube-russia.ru

НА СКЛАДЕ!

Стиральная машина W4240 H

Загрузка, кг	24
Эл. мощность, кВт	24,5
Управление	«Компас контроль»
Остаточная влажность после отжима 50%	

Производитель: Electrolux

Цена, Евро, без НДС
14 991,00

Поставщик

Electrolux

Тел.: +7 (495) 627-7520
+7 (903) 118-4021

DOWPER™ Pure Power.
ВПЕРВЫЕ В РОССИИ:
перхлорэтилен премиум класса
Только при сдаче отходов компании «Универсал». Лицензия 077 №00233
УНИВЕРСАЛ
+7 495 770 99 11

АКВАЧИСТКА

АКЦИЯ

АКВАЧИСТКА ПОД КЛЮЧ

Система аквачистки на базе оборудования ШУЛЬТЕСС (Швейцария) и технологии КРОЙСЛЕР (Германия).

Поставка «под ключ», включая установку дозирующего оборудования и обучение персонала.

Производитель:
SCHULTHESS (Швейцария)
kreussler (Германия)

Поставщик

ТЕКСКЕПРО

Тел. +7 (495) 730-5755
+7 (800) 333-5755
+7 (926) 209-5755
+7 (499) 343-5755
www.7305755.ru

Комплект оборудования для аквачистки LAGOON, Wetcleaning by Electrolux

Lagoon™ – первая и единственная система влажной чистки, одобренная компанией Woolmark. В комплект входят: стиральная машина, сушильный барабан, финишное оборудование, моющие средства.

Производитель: Electrolux

Поставщик

Electrolux

Тел.: +7 (495) 627-7520
+7 (916) 118-4021

Система Wetcare от Miele

Стирально-отжимные машины загрузкой от 10 до 32 кг со встроенным пакетом программ для аквачистки. 17 специальных программ аквачистки для чистки кожи; пальтовых, плащевых и костюмных изделий; подушек и перин; трикотажа, шелка, бархата и др. деликатных тканей.

Производитель: Miele PROFESSIONAL

Поставщик

ТОРГМАШ, ООО (САМАРА)

Тел. +7 (846) 267-1197
www.stm-samara.ru

БИЗНЕС ЛИНИЯ

ГЛАДИЛЬНЫЙ КАТОК ВГ 1630
Цена – 115 050 руб.

• НОВЕЙШАЯ РАЗРАБОТКА
• СОВРЕМЕННЫЙ ДИЗАЙН, ПРОЧНЫЙ КОРПУС

ШИРИНА ЗОНЫ ГЛАЖЕНИЯ, мм 1600
ПРОИЗВОДИТЕЛЬНОСТЬ КГ/ЧАС – 40
ДИАМЕТР ВАЛА, мм 300
ЭЛЕКТРОННАЯ СИСТЕМА УПРАВЛЕНИЯ
ПРУЖИННАЯ ОБМОТКА ВАЛА SPRINGPRESS

СУПЕР ПРЕДЛОЖЕНИЕ!

Официальный дилер в Московском регионе
ООО «РБТОРГ»
www.rbtorg.ru
Тел. +7 (495) 728–1031, 655–0875
E-mail: rbt-98@yandex.ru

СУШИЛЬНЫЕ машины

СОРТИРОВКА ПО ЗАГРУЗКЕ

НОВИНКА

НОВЫЕ ТЕХНОЛОГИИ СУШКИ

СУШИЛЬНЫЙ БАРАБАН T5550

Поставщик: Electrolux
Тел.: +7 (495) 627-7520
+7 (903) 118-4021

Загрузка, кг	23
Эл. мощность, кВт	26

Управление электронное/микропроцессор

Производитель: Electrolux

Цена, Евро, без НДС: **6114,00**

Сушильные машины Miele Innovation M

Загрузка, кг	от 6,5 до 32
Объем барабана, л	от 130 до 800

Управление на русском языке

Производитель: Miele PROFESSIONAL

Поставщик: Miele PROFESSIONAL
Тел. +7 (495) 745-8993
info@miele.ru
www.miele-professional.ru

Сушильный барабан T4190

Загрузка, кг	7,6-10,6
Нагрев	электрический
Эл. мощность, кВт	8
Управление	Компас

Производитель: Electrolux

Цена, Евро, без НДС: **3636,00**

Поставщик: Electrolux
Тел.: +7 (495) 627-7520
+7 (903) 118-4021

Сушильная машина ES 5

Загрузка, кг	6
Мощность, кВт	2,8
Контроль остаточной влажности	
Управление	8 программ

Меню на русском языке

Производитель: IMESA (Италия)

Цена, Руб., с НДС: **54 600,00**

Поставщик: Авангард
Тел.: +7 (495) 926-1749
+7 (812) 325-3364
www.stirka.net

Сушильная машина ES 7

Загрузка, кг	8
Мощность, кВт	3
Контроль остаточной влажности	
Управление	8 программ

Меню на русском языке

Производитель: IMESA (Италия)

Цена, Руб., с НДС: **58 800,00**

Поставщик: Авангард
Тел.: +7 (495) 926-1749
+7 (812) 325-3364
www.stirka.net

Сушильная машина MDE 17 MN

Механическое управление
Загрузка, кг 8
Размеры, мм 690x720x1100
Электрообогрев или газ
Покрытие – фарфоровая эмаль
Мощность, кВт 4,9
Вес, кг 65

Производитель: MAYTAG

Цена, USD, с НДС **1500,00**

Поставщик

НЕВСКИЙ ПРОСПЕКТ

Тел.: +7 (812) 438-3048
+7 (495) 223-3826
прачечноеоборудование.рф

Сушильные машины DE 8

Загрузка, кг 8
Вид нагрева: электро
Мощность, кВт 5
Вид управления: таймер (микропроцессор)

Производитель: Astra

Цена, Евро **от 1100,00**

Поставщик

Ролитекс

Тел.: +7 (499) 374-5811
+7 (499) 374-7364
www.roliteks.ru

Сушильная машина DE 8

Загрузка, кг 8
Объем барабана, л 198
Мощность нагрева, кВт 5

Производитель: Astra

Поставщик

ООО «СЦПО ЛЮКС»

Тел. +7 (846) 243-4093
Lux063@yandex.ru

Сушильные машины серия «Вега» ВС; серия «Лотос» – ЛС

Загрузка, кг 8, 10, 15, 20, 25, 30, 35, 50, 77
Управление автомат, п/автомат
Реверс барабана
2 загрузки в час.

Производитель: Вязьма

Цена, Руб. **от 50 032,00**

Поставщик

ТЕХЛАЙН

Тел.: +7 (495) 991-1836
+7 (343) 268-3111
+7 (343) 263-7755
www.profstirka.ru

Сушильные машины серии TD

Загрузка, кг 8, 10, 15, 26, 38, 45, 60, 84
Управление микропроцессор
Широкий и удобный люк загрузки
Легкоочищаемый фильтр
Реверсивное вращение

Производитель: DANUBE

Цена, Евро **от 1650,00**

Поставщик

EuroLaundry

Тел.: +7 (495) 374-7872
+7 (495) 374-6802
www.danube-russia.ru

Сдвоенная сушильная машина MLE 24 PD

Микропроцессорное управление
Загрузка, кг 8 + 8 (кажд. барабан)
Мощность, кВт 4,9 + 4,9
Электрообогрев или газ.
Размеры, мм 700x700x1820
Вес, кг 116.

Производитель: MAYTAG

Цена, USD, с НДС **3000,00**

Поставщик

НЕВСКИЙ ПРОСПЕКТ

Тел.: +7 (812) 451-9051
+7 (495) 223-3826
+7 (383) 217-4280
www.tramvai.ru

Сушильная машина PD 9

Загрузка, кг 9
Электронное управление
Мощность, кВт 8,3
Нагрев электрический

Производитель: Electrolux

Цена, Руб., с НДС **115 500,00**

Поставщик

Авангард

Тел.: +7 (495) 926-1749
+7 (812) 325-3364
www.stirka.net

Сушильные машины ES 20/35/35-35/50/76

Микропроцессорное управление
Загрузка, кг 9/16/16+16/23/34
Нагрев электро, пар, газ
Мощность, кВт 9/13,5/22
Реверс. Определитель остат. влажности

Производитель: ADC

Цена, USD, с НДС **Договорная**

Поставщик

НЕВСКИЙ ПРОСПЕКТ

Тел.: +7 (812) 438-3048
+7 (495) 223-3826
прачечноеоборудование.рф

Сушильные машины серии ES 10, 14, 18, 23, 34

Загрузка, кг	10, 14, 18, 23, 34
Вид нагрева	электрический
Управление	микропроцессор 30 программ

Производитель: IMESA (Италия)

Цена, Руб., с НДС **от 125 000,00**

Поставщик

Авангард

Тел.: +7 (495) 926-1749
+7 (812) 325-3364
www.stirka.net

Профессиональные сушильные барабаны ST 025, 030, 030/30, 035, 050

Загрузка, кг	11,3/13,5/2*13,5/16/23,4
Нагрев	пар, электро, газ
Управление	микропроцессор/ручное
Вес, кг	от 135 до 279

На складе ST 025, 035, 050

Производитель: Speed Queen

Поставщик

БИЗНЕС МОНОЛИТ

Тел. +7 (495) 739-0363
www.squeen.ru

Сушильные машины серии SK

Загрузка, кг	10, 13, 16, 23, 30, 42, 53, 75, 97, 120
Вид нагрева:	электро/пар
3 скорости вращения барабана	
Программируемый микропроцессор	
Нержавеющий фильтр	
Барабан из нержавеющей стали, реверс	

Производитель: KREBE

Цена, Евро **от 3300,00**

Поставщик

Ролитекс

Тел.: +7 (499) 374-5811
+7 (499) 374-7364
www.roliteks.ru

Сушильный барабан T4350

Загрузка, кг	16
Эл. мощность, кВт	13,5
Упр. электронное/микропроцессор	
Реверс барабана	

Производитель: Electrolux

Цена, Евро, без НДС **5703,00**

Поставщик

Electrolux

Тел.: +7 (495) 627-7520
+7 (903) 118-4021

Сушильный барабан T4250

Загрузка, кг	11
Эл. мощность, кВт	13,5
Упр. электронное/микропроцессор	

Производитель: Electrolux

Цена, Евро, без НДС **4264,00**

Поставщик

Electrolux

Тел.: +7 (495) 627-7520
+7 (903) 118-4021

Сушильные барабаны серии RZ

Загрузка, кг	от 16 до 25

Автоматическое и ручное управление
Система замкнутого цикла сушки

Производитель: RENZACCI (Италия)

Цена, Евро **Договорная**

Поставщик

ПРОМТЕХ

Тел.: +7 (495) 729-6656
www.renzacci.pro
www.renzacci.it

Сушильные машины серии DE

Загрузка, кг	11, 14,15x2, 16, 23, 34, 55, 77
Вид нагрева:	электро/пар

Программируемый микропроцессор
Реверс барабана
Барабан из нержавеющей стали
Датчик остаточной влажности (опция)

Производитель: Astra

Цена, Евро **от 2600,00**

Поставщик

Ролитекс

Тел.: +7 (499) 374-5811
+7 (499) 374-7364
www.roliteks.ru

Сушильная машина ЛС 35-01

2 загрузки в час (70 кг)
Режим авто сушки «AutoDry»
Электро обогрев
Фильтр очистки воздуха
Встроенный вентилятор
Функция реверса
Высокая надежность эксплуатации

Производитель: Связьмаш

Цена, Руб., с НДС **Договорная**

Поставщик

ООО «РБТОРГ»

Тел.: +7 (495) 728-1031
+7 (495) 655-0875

Сушильные машины DTP / DTA

Загрузка, кг	11/18/27/36/45/60/125
Нагрев	электр./пар

PSM: цифровой программир. процессор
Цифровой или аналоговый таймер
Система энергосбережения
Реверс барабан
Частотный преобразователь

Барабан	нержавеющая сталь

Производитель: DOMUS (Испания)

Цена, Евро, с НДС **Договорная**

Поставщик

ДИЛЕРСКИЙ ЦЕНТР «ЮНИСЕК»

Тел.: +7 (495) 974-8654
+7 (905) 724-5069
www.unisec-rus.ru

DOWPER™ Pure Power.
ВПЕРВЫЕ В РОССИИ:
перхлорэтилен премиум класса
Только при сдаче отходов компании «Универсал». Лицензия 077 №00233
Un УНИВЕРСАЛ
+7 495 770 99 11

ГЛАДИЛЬНЫЕ машины

СОРТИРОВКА ПО ШИРИНЕ ВАЛА

Гладильный каток PF 580

Ширина вала, мм	850
Диаметр вала, мм	180

Управление электронное
Встроенный парогенератор

Скорость глажения, м/мин	2,4–6

Производитель: Holek

Цена, Руб., с НДС **58 800,00**

Поставщик

Авангард

Тел.: +7 (495) 926-1749
+7 (812) 325-3364
www.stirka.net

Гладильные машины серия «Вега» ВГ; серия «Лотос» ЛГ, ЛК

Производительность, кг/час	15 – 280
Ширина зоны глажения, мм	1000 – 3000

Импортные ленты/покрытие вала
Регулируемая скорость глажения

Производитель: Связьмаш

Цена, Руб. **от 62 068,00**

Поставщик

ТЕХЛАЙН

Тел.: +7 (495) 991-1836
+7 (343) 268-3111
+7 (343) 263-7755
www.profstirka.ru

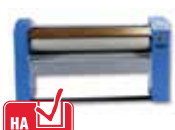

Гладильные машины серии FI

Ширина вала, мм	1000, 1250, 1500, 1750, 2000
Диаметр вала, мм	250, 300
Скорость глажения, м/мин	1-10
Нагрев	электрический
Управление	микропроцессор 30 программ

Производитель: IMESA (Италия)

Цена, Руб., с НДС **от 115 000,00**

Поставщик

Авангард

Тел.: +7 (495) 926-1749
+7 (812) 325-3364
www.stirka.net

Гладильные катки GMP GMP-1000- 1200-1400-1600-2000

Длина рабочей поверхности, мм	от 1000 до 2000
Диаметр вала, мм	200-250-300
Производительность, кг в час	20-60

Производитель: GMP (Италия)

Цена, Евро **от 80 000,00**

Поставщик

Ролитекс

Тел.: +7 (499) 374-5811
+7 (499) 374-7364
www.roliteks.ru

Гладильные машины Miele

Диаметр вала, мм — от 210 до 500
Длина гладильного вала, мм — от 1005 до 2040
Производительность, кг/ч — от 14 до 99

Производитель: Miele PROFESSIONAL

Поставщик

Miele PROFESSIONAL

Тел. +7 (495) 745-8993
info@miele.ru
www.miele-professional.ru

НА СКЛАДЕ!

Гладильные каландры серии MSA

Ширина вала, мм — от 1200 до 3200
Управление — электронное
Электрическая и газовая версии

Производитель: RENZACCI (Италия)

Цена, Евро: **Договорная**

Поставщик

ПРОМТЕХ

Тел.: +7 (495) 729-6656
www.renzacci.pro
www.renzacci.it

Гладильные каландры GMP G12-25. G14-25, G18-35, G21-35, G26-35

Длина рабочей поверхности, мм — от 1200 до 2600
Диаметр вала, мм — 250-350
Производительность, кг в час — 20-80

Производитель: GMP (Италия)

Цена, Евро: **от 241 500,00**

Поставщик

Ролитекс

Тел.: +7 (499) 374-5811
+7 (499) 374-7364
www.roliteks.ru

Гладильно-сушильные катки CM 1432/1632/2032/1950/2550/3250

Рабочая ширина вала, м — 1,4/1,6/2,0/1,9/2,5/3,2
Нагрев — пар/электр./газ
Производительность, кг/час — 15–92
Скорость глажения, м/мин — 1–8
Выполнен из нержавеющей стали
Пристенное исполнение
Вал хромированный
Система управления скоростью вала

Производитель: DOMUS (Испания)

Цена, Евро, с НДС: **Договорная**

Поставщик

ДИЛЕРСКИЙ ЦЕНТР «ЮНИСЕК»

Тел.: +7 (495) 974-8654
+7 (905) 724-5069
www.unisec-rus.ru

Компактный сушильно-гладильный каландр ECOMINA

Длина вала, мм — 1400
Диаметр вала, мм — 200
Производительность — 12–15
Размеры — 1940x500x1200

Производитель: DANUBE

Цена, Евро: **4280,00**

Поставщик

EuroLaundry

Тел.: +7 (499) 374-7872
+7 (499) 374-6802
www.danube-russia.ru

Сушильно-гладильный каландр DELTA 1400, 1600, 2000, 3200

Длина вала, мм — от 1400 до 3200
Диаметр вала, мм — 325
Производительность — от 20 до 60
Размеры, мм — 2542x660x1112

Производитель: DANUBE

Цена, Евро: **от 7980,00**

Поставщик

EuroLaundry

Тел.: +7 (499) 374-7872
+7 (499) 374-6802
www.danube-russia.ru

НА СКЛАДЕ!

Гладильные машины серии MCA/MCM

Ширина вала, мм — 1500, 1800, 2100, 2500, 2800, 3200
Диаметр вала, мм — 325-500
Скорость глажения, м/мин — 1-9
Нагрев — электрический, пар
Управление — микропроцессор 30 программ

Производитель: IMESA (Италия)

Цена, Руб., с НДС: **от 320 000,00**

Поставщик

Авангард

Тел.: +7 (495) 926-1749
+7 (812) 325-3364
www.stirka.net

Сушильно-гладильный каландр MAXIMA 1500, 1900, 2500, 3200

Длина вала, мм — от 1500 до 3200
Диаметр вала, мм — 500
Производительность — от 45 до 120

Производитель: DANUBE

Цена, Евро: **от 14 750,00**

Поставщик

EuroLaundry

Тел.: +7 (499) 374-7872
+7 (499) 374-6802
www.danube-russia.ru

группа компаний Авангард

ПОЛНЫЙ АССОРТИМЕНТ МАТЕРИАЛОВ И ИЗДЕЛИЙ ДЛЯ ГЛАДИЛЬНЫХ МАШИН ВСЕХ ТИПОВ

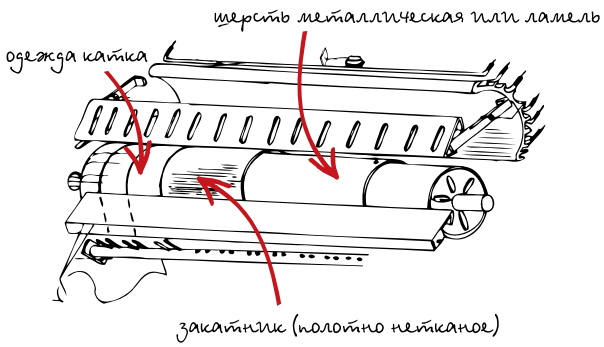

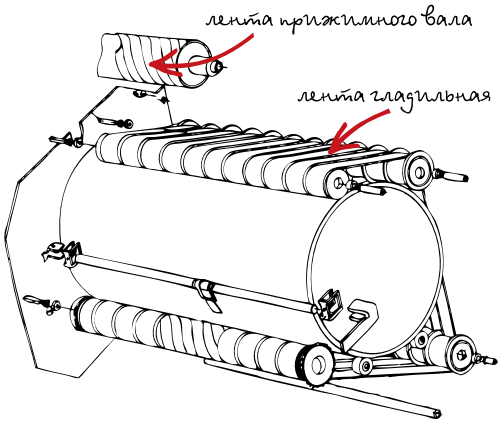

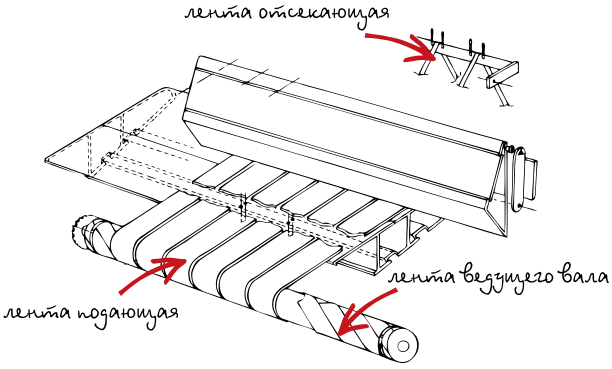

ВСЕГДА НА СКЛАДЕ!

Санкт-Петербург: +7 (812) 325-33-64
Москва: +7 (495) 926-17-49
www.stirka.net

ЛЕНТЫ ДЛЯ ГЛАДИЛЬНЫХ МАШИН

АКЦИЯ

КОМПЛЕКТЫ ГЛАДИЛЬНЫХ ЛЕНТ

Electrolux, Primus, Ipso, Danube, Girbau

Собственное производство.

Импортные материалы и комплектующие.

В наличии на складе.

Специальные скидки для дилеров.

Производитель: Авангард

Поставщик: Авангард
Тел.: +7 (495) 926-1749
+7 (812) 325-3364
www.stirka.net

ПОЛОТНА ДЛЯ ГЛАДИЛЬНЫХ МАШИН

АКЦИЯ

НЕТКАНЫЕ ПОЛОТНА ДЛЯ ГЛАДИЛЬНЫХ МАШИН

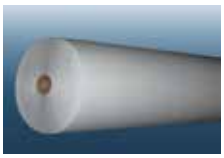

Miele, Lapauw, Stahl, Kannegiesur, Textima
Различной плотности и температурных режимов

В наличии на складе

Производитель: Авангард

Поставщик: Авангард
Тел.: +7 (495) 926-1749
+7 (812) 325-3364
www.stirka.net

Гладильный каток IB4 2316

Ширина вала, мм	1650
Эл. мощность, кВт	8,7
Скорость глажения, м/мин	3,4
Диаметр вала, мм	230
Каток пристенного типа	

Производитель: Electrolux

Цена, Евро, без НДС **5955,00**

Поставщик: Electrolux
Тел.: +7 (495) 627-7520
+7 (903) 118-4021

Гладильные катки YC8-30

Диаметр вала, мм	800
Ширина вала, мм	3000
Скорость глажения, м/мин	3–24
Производительность, кг/ч	260/345
Нагрев паровой	
Кол-во валов	1–3

Производитель: sailstar

Поставщик: БИЗНЕС МОНОЛИТ
Тел. +7 (495) 739-0363
www.sailstar.info

Сушильно-гладильный каландр COMET EXECUTIVE 66; 80

Длина вала, мм	1676; 2030
Диаметр вала, мм	350
Скорость, глажения м/мин	1.8-11
Нагрев	пар, газ, электричество
Хромированный вал	
Входит комплект запчастей	

Производитель: CHICAGO

Цена, USD, с НДС **14 900/16 000**

Поставщик: НЕВСКИЙ ПРОСПЕКТ
Тел.: +7 (812) 438-3048
+7 (495) 223-3826
прачечноеоборудование.рф

Гладильные машины с нагреваемым валом D08F055, D13F063, D13F078

Диаметр вала, мм	200/325/325
Производительность, кг/ч	14/30/40
Нагрев	электро, газ
Мощность эл. нагревателя, кВт	10,5/16/20
Вес, кг	190/599/669

Производитель: Speed Queen

Поставщик: БИЗНЕС МОНОЛИТ
Тел. +7 (495) 739-0363
www.squeen.ru

Гладильные машины 48 серии IC4 4819, 4821, 4825, 4828, 4832

Диаметр вала, мм	480
Ширина вала, мм	1910, 2120, 2540, 2750, 3170
Эл. мощность, кВт	42
Управление электронное. Возвратное исполнение	
Частотно-управляемый двигатель	
Скорость глажения, м/мин	1,5–9,0
Стальной никелиров. цилиндр	

Производитель: Electrolux

Цена, Евро, без НДС **от 27 005,00**

Поставщик: Electrolux
Тел.: +7 (495) 627-7520
+7 (903) 118-4021

Гладильные машины с нагреваемым валом D20F075, D20F098, D20F126

Диаметр вала, мм	500
Производительность, кг/ч	70/80/120
Нагрев	электро, газ, пар
Мощность эл. нагревателя, кВт	31,5/40,5/54
Вес, кг	984/1269/1553

Производитель: Speed Queen

Поставщик: БИЗНЕС МОНОЛИТ
Тел. +7 (495) 739-0363
www.squeen.ru

Гладильная машина IC4 3320

Ширина вала, мм	2065
Диаметр вала, мм	325
Эл. мощность, кВт 25. Стальной цилиндр	
Управление электронное. Каток пристенного типа	
Частотно-управляемый двигатель	
Скорость глажения, м/мин	0,5–5,5

Производитель: Electrolux

Цена, Евро, без НДС **15 542,00**

Поставщик: Electrolux
Тел.: +7 (495) 627-7520
+7 (903) 118-4021

DOWPER™ Pure Power.
ВПЕРВЫЕ В РОССИИ:
перхлорэтилен премиум класса
Только при сдаче отходов компании «Универсал». Лицензия 077 №00233
Un УНИВЕРСАЛ
+7 495 770 99 11

ПАРОГЕНЕРАТОРЫ

Парогенератор BR-65

НА СКЛАДЕ!

Электрический, автоматический паровой генератор
Электронный вводный контроль за уровнем воды
Нагреватели (2 группы) 36 кВт = 18 + 18 (49 кг/час),
Питающий насос для воды в 60 °
Дверной выключатель безопасности
Рабочее давление 5 бар
Резервуар для конденсата 100 л

Производитель: sidi

Поставщик: БИЗНЕС МОНОЛИТ
Тел. +7 (495) 739-0363
www.sailstar.info

УПАКОВОЧНЫЙ СТОЛ

Упаковочный стол HP 630 WS

НА СКЛАДЕ!

Управление – полуавтомат
Размеры упаковки максим., мм 630x630x300

Производитель: HAWO (ГЕРМАНИЯ)

Цена, Руб., с НДС **Низкая**

Поставщик: Авангард
Тел.: +7 (495) 926-1749
+7 (812) 325-3364
www.stirka.net

ТЕКСКЕПРО®

МИР ПРАВИЛЬНЫХ РЕШЕНИЙ ДЛЯ ХИМЧИСТОК И ПРАЧЕЧНЫХ

ТЕКСКЕПРО

МИР ПРАВИЛЬНЫХ РЕШЕНИЙ ДЛЯ ХИМЧИСТОК И ПРАЧЕЧНЫХ

Наша компания в ее нынешнем виде была образована в 2006 году. Сегодня фирма ТЕКСКЕПРО является одной из самых крупных и стабильно развивающихся на российском рынке препаратов, оборудования, технологий и аксессуаров для химчисток, прачечных и аквачисток.

ПОРЯДОЧНОСТЬ, ЧЕСТНОСТЬ и ПРОФЕССИОНАЛИЗМ

За время существования фирмы нами накоплен уникальный практический опыт работы с самыми требовательными и взыскательными клиентами химчисток и прачечных. Мы готовы им поделиться с Вами.

ДОБРО ПОЖАЛОВАТЬ к нам в ТЕКСКЕПРО,
в МИР ПРАВИЛЬНЫХ РЕШЕНИЙ для химчистки, стирки и аквачистки.

ОПТИМАЛЬНОЕ РЕШЕНИЕ

Вместе с Вами мы разработаем концепцию высокой производительностии надежности работы Вашего предприятия. Предложенное оборудование и технологии будут точно настроены на нужды Вашего бизнеса и в соответствии с Вашими требованиями – эффективно и надежно.

ОТЛИЧНЫЙ РЕЗУЛЬТАТ

Технологии, внедряемые ТЕКСКЕПРО, постоянно развиваются, чтобы обеспечить технологическую безопасность и оптимальность результатов. Во время сервисных посещений проверяются и оптимизируются параметры технологического процесса. Все изменения оформляются в виде документов, в любое время могут быть дополнены и приведены в соответствие с новыми достижениями технологии.

ДОЗИРУЮЩАЯ ТЕХНИКА

Точная дозировка химикатов во время технологического процесса является важным фактором, определяющим экономичность. Дозирующее оборудование подбирается по потребностям Вашего предприятия и обеспечивает точную дозировку химикатов в соответствии с разработанной технологией.

ТОЧНОСТЬ И ПРОЗРАЧНОСТЬ

От первого коммерческого предложения до запуска предприятия Вы всегда будете иметь точный расчет своих расходов и их эффективности. Будьте уверены – мы не предложим Вам ничего лишнего и экономически неоправданного и постараемся вместе с Вами найти оптимальное решение по цене не в ущерб качеству.

КАЧЕСТВО

Специально обученные профессионалы компании, внедренная система управления качеством применительно к поставкам оборудования, технологий, профессиональных препаратов и расходных материалов для прачечных, химчисток и аквачисток соответствует требованиям ГОСТ Р ИСО 9001-2008 (ISO 9001:2008), обеспечивают постоянное высокое и стабильное качество работы.

НАДЕЖНЫЙ СЕРВИС

Наши квалифицированные сервисные инженеры прибудут на место быстро, без каких-либо осложнений и проблем, решат все вопросы по монтажу, пусконаладке, запуску оборудования и технологий в промышленную эксплуатацию. Наша сервисная служба одна из самых многочисленных и квалифицированных на рынке.

А более 80% запросов на поставку гарантийных и послегарантийных запасных частей мы выполняем в режиме «немедленно со склада в Москве»!

МЫ РАБОТАЕМ ПО ВСЕЙ РОССИИ.

НАС ПРИВЛЕКАЮТ ДЛЯ ЗАПУСКА ОБОРУДОВАНИЯ И ЗА ГРАНИЦЕЙ.

ЭФФЕКТИВНОСТЬ

ТЕКСКЕПРО обеспечивает существенную экономию в расходе препаратов, воды и энергии благодаря правильному применению высококонцентрированных современных продуктов и использованию всех возможностей оборудования.

Все химические препараты прошли дерматологические испытания и являются безопасными при их правильном применении.

Многоканальные телефоны:

8 (495) 730 57 55

8 (499) 343 57 55

8 (926) 209 5755

Адрес:

ООО «ТЕКСКЕПРО»

125130 г. Москва,

ул. Выборгская, д. 20, корп. 2

БЕСПЛАТНЫЙ МЕЖДУГОРОДНИЙ ВЫЗОВ

8 (800) 333-57-55

МАШИНЫ сухой химической чистки

СОРТИРОВКА ПО ЗАГРУЗКЕ

Машина сухой химической чистки TEKNO-6-2000-3500-4500-5500

Загрузка, кг — от 8 до 28
Скорость отжима, об./мин — 500
Управление: русскоязычный компьютер.
Потребляемая мощность 20,65 кВт. Производительность 150–170 кг/смену. Масса 2100 кг
Габариты: 1960x1430x2150 мм

Производитель:

Цена, Евро
от 17 000,00

Поставщик

EuroLaundry

Тел.: +7 (499) 374-7872
+7 (499) 374-6802
www.danube-russia.ru

Машины химчистки Р 15/20/25

Загрузка, кг — 8/10/12
3 бака
Пар и электро
Автоматическое управление, 1 экофильтр
Вес, кг — 1160, 1164, 1168
Растворитель — перхлорэтилен

Производитель: sailstar

Поставщик

БИЗНЕС МОНОЛИТ

Тел. +7 (495) 739-0363
www.sailstar.info

Машины сухой химической чистки JUNIOR – кожа/текстиль

Загрузка, кг — 10, 13, 16, 19
Количество баков, шт. — 2–3
Нагрев — пар/электро
Компьютерное управление — FC / GDE
Экологический и обесцвечивающий фильтры
Автоматический вывод шлама
Все узлы из нержавеющей стали

Производитель: UNISEC (Испания)

Цена, Евро, с НДС
Договорная

Поставщик

ДИЛЕРСКИЙ ЦЕНТР «ЮНИСЕК»

Тел.: +7 (495) 974-8654
+7 (905) 724-5069
www.unisec-rus.ru

RENZACCI

RENZACCI S. p. A –
ИНДУСТРИЯ ХИМЧИСТОК И ПРАЧЕЧНЫХ

Официальный дилер в России ООО «ПромТех»
+7(495)729-6656
www.renzacci.it www.renzacci.pro
renzacci@renzacci.pro renzaccispa@yandex.ru

НОВИНКА

SYSTEMK4 ОТ KREUSSLER И РЕАЛСТАР!

Химикаты, оборудование и отладка технологии!
Только в ТЕКСКЕПРО!
Единственная реальная альтернатива перхлору (Kb 75)!
Единственный биполярный растворитель химчистки на рынке!

Несравненно хорошо удаляет водорастворимые загрязнения БЕЗ ЗАЧИСТКИ!

Производители: kreussler, REALSTAR

Поставщик

ТЕКСКЕПРО

Тел. +7 (495) 730-5755
+7 (800) 333-5755
+7 (926) 209-5755
+7 (499) 343-5755
www.7305755.ru

АКЦИЯ

ПЕРХЛОР / УГЛЕВОДОРОД / SOLVONK4

Машины сухой химической чистки FIRBIMATIC (Италия)

Загрузка, кг — от 10 до 40
Количество баков: — 2, 3
Кожа, текстиль
Пар, электро
Управление — микропроцессор русский язык
Экологические фильтры

Производитель: FIRBIMATIC (Италия)

Цена, Руб.
Договорная

Поставщик

ТОРГМАШ, ООО (САМАРА)

Тел. +7 (846) 267-1197
www.stm-samara.ru

АКЦИЯ

ХИМИЯ ДЛЯ ХИМЧИСТКИ И СТИРКИ

Машина химической чистки Reinmaster P -ОБНОВЛЕННАЯ

Загрузка, кг — 10, 15, 18,...90
Нагрев — пар/электро
Растворитель — ПХЭ
Компьютер на русском языке
Все нормы безопасности
Комплектация — кожа/текстиль

Производитель: ReinMaster (Италия)

Цена, Руб.
Договорная

Поставщик

СКТ.ru
ЦЕНТР КОММУНАЛЬНОЙ ТЕХНИКИ

Тел.: +7 (383) 274-3232
+7 (383) 272-4949
www.ckt.ru

Машина сухой химической чистки Серии F и Серии Vortex

Загрузка, кг — 10-12-15 и 18-20-25-32-40
Нагрев электрический или паровой
Количество баков — 2-3

Производитель: FIRBIMATIC

Цена, Евро
НИЗКАЯ

Поставщик

EuroLaundry

Тел.: +7 (499) 374-7872
+7 (499) 374-6802
www.danube-russia.ru

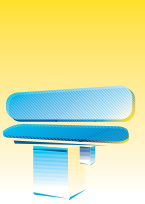

Машина сухой химической чистки Union

Загрузка, кг	10–40
Кол-во баков, шт.	2–3
Комплектация	кожа+текстиль

Полная экология. Все нормы безопасности.
Управление на русском языке

Производитель: UNION (ИТАЛИЯ)

Цена, Руб., с НДС: Договорная

Поставщик

Авангард

Тел.: +7 (495) 926-1749
+7 (812) 325-3364
www.stirka.net

Машины химчистки EXELLENCE KWL

Загрузка, кг	от 11 до 45
Количество баков	2-3

Паровая или электроверсия
Микропроцессорное управление на русском языке
Экологические фильтры
Работа с углеводородными растворителями

Производитель: RENZACCI (Италия)

Цена, Евро: Договорная

Поставщик

ПРОМТЕХ

Тел.: +7 (495) 729-6656
www.renzacci.pro
www.renzacci.it

Машины сухой химической чистки FIRBIMATIC (Италия)

Загрузка, кг	от 10 до 40
Количество баков	2, 3

Паровая и электроверсия
Микропроцессорное управление на русском языке
Экологические фильтры.

Производитель: FIRBIMATIC

Цена, Евро, с НДС: Договорная

Поставщик

НЕВСКИЙ ПРОСПЕКТ

Тел.: +7 (812) 438-3048
+7 (495) 223-3826
оборудованиехимчистки.рф

Машины химчистки серии PremiumLine

Загрузка, кг	от 12 до 30
	3 бака
Нагрев	электрический или паровой
Растворитель	перхлорэтилен или MultiSolvent

Автоматическое управление на русском языке

Производитель: BÖWE Textile Cleaning

Цена, Руб.: Договорная

Поставщик

БИЗНЕС МОНОЛИТ

Тел. +7 (495) 739-0363
www.bowe-moscow.ru

Машина химической чистки Reinmaster P –ОБНОВЛЕННАЯ

Загрузка, кг	10, 15, 18,...90
Нагрев	пар/электро
Растворитель	ПХЭ

компьютер на русском языке
Все нормы безопасности
Комплектация: кожа/текстиль

Производитель: ReinMaster (Италия)

Цена, Руб., с НДС: Договорная

Поставщик

СКТ.ru
ЦЕНТР КОММУНАЛЬНОЙ ТЕХНИКИ

Тел.: +7 (383) 274-3232
+7 (383) 272-4949
www.ckt.ru

DOWPER™ Pure Power.
ВПЕРВЫЕ В РОССИИ:
перхлорэтилен премиум класса
Только при сдаче отходов компании «Универсал». Лицензия 077 №00233
Un УНИВЕРСАЛ®
+7 495 770 99 11

ПАРОВЫЕ манекены

АКЦИЯ

ОТДЕЛОЧНОЕ ОБОРУДОВАНИЕ PONY

ВСЯ ГАММА ОТДЕЛОЧНОГО ОБОРУДОВАНИЯ

- Пресса
- Гладильные столы
- Пятновыводные столы
- Пароманекены
- Кабины
- Парогенераторы
- Запасные части
- Доставка, сервис

Производитель: PONY

Поставщик

РЕМСЕРВИС
ОФИЦИАЛЬНЫЙ ДИЛЕР В РОССИИ

Тел.: +7 (831) 416-4120
+7 (831) 416-4121
Тел./факс: +7 (831) 257-7957
+7 (831) 257-7967
wash@rol.ru, elena@griazi.net
www.griazi.net

Пароманекен универсальный ROTONDI серий QAD-1 / QAD-2

Универсальная кукла, поворот на 360°
Управление 9 изменяемых программ
Регулирование мощности наддува

Напряжение, В	380
Парогенератор, л	нет / 20
Мощность ТЭНов, кВт	нет / 8-10-13

Производитель: ROTONDI

Цена, Евро: низкая

Поставщик

EuroLaundry

Тел.: +7 (499) 374-7872
+7 (499) 374-6802
www.danube-russia.ru

Паровые манекены

Полный спектр отделочного оборудования
Подбор оборудования по запросу опций
Многофункциональность
Высокий уровень автоматизации
Гладильные столы и прессы
Пятновыводные столы и кабины
Пароманекены для одежды и брюк
Парогенераторы

Производитель: (Италия)

Цена, Евро, с НДС: Договорная

Поставщик

ДИЛЕРСКИЙ ЦЕНТР «ЮНИСЕК»

Тел.: +7 (495) 974-8654
+7 (905) 724-5069
www.unisec-rus.ru

Паровой манекен универсальный ZEUS

Встроенный парогенератор
или подключение к паровой магистрали.
Растяжки и зажимы в комплекте

Производитель: BATTISTELLA (ИТАЛИЯ)

Цена, Руб., с НДС: Низкая

Поставщик

Авангард

Тел.: +7 (495) 926-1749
+7 (812) 325-3364
www.stirka.net

Полный спектр финишного оборудования для химчистки

Высокий уровень автоматизации
Многофункциональность
Высокая производительность. Надежность.
Пароманекен для одежды DF-050E
Пароманекен для брюк DF-740E

Производитель: Sankosha

Цена, Евро, с НДС: Договорная

Поставщик

НЕВСКИЙ ПРОСПЕКТ

Тел.: +7 (812) 438-3048
+7 (495) 223-3826
оборудованиехимчистки.рф

Паровой манекен SFF 20

Электропитание	380 В / 3 Ф / 50 Гц
Потребление пара, кг/ч	32
Габариты, мм	450x1130x1720
Вес, кг	100

Производитель: Sailstar

Поставщик

БИЗНЕС МОНОЛИТ

Тел. +7 (495) 739-0363
www.sailstar.info

Паровой манекен Stiam

Многофункциональность
Пароманекен для одежды
Пароманекен для брюк
Парогенератор

Производитель: RENZACCI (Италия)

Цена, Евро: Договорная

Поставщик

ПРОМТЕХ

Тел.: +7 (495) 729-6656
www.renzacci.pro
www.renzacci.it

ПЯТНОВЫВОДНЫЕ столы

Пятновыводной стол VENERE

с компрессором / без компрессора
Два пистолета + воздушный
Поверхность – нержавеющая сталь
Встроенный вакуум
Дополнительно – паровая группа

Производитель: BATTISTELLA (ИТАЛИЯ)

Цена, Руб., с НДС от 84 000,00

Поставщик: Авангард

Тел.: +7 (495) 926-1749
+7 (812) 325-3364
www.stirka.net

Пятновыдной стол Spotting

Два пистола+воздушный
Поверхность - нержавеющая сталь
Встроенный вакуум

Производитель: RENZACCI (Италия)

Цена, Евро Договорная

Поставщик: ПРОМТЕХ

Тел.: +7 (495) 729-6656
www.renzacci.pro
www.renzacci.it

Пятновыводной стол SSB 20

Рабочая поверхность, кв. мм 1232x500
Стол – нержавеющая сталь
В комплекте имеются компрессор и вакуумный насос

Производитель: sailstar

Поставщик: БИЗНЕС МОНОЛИТ

Тел. +7 (495) 739-0363
www.sailstar.info

DOWPER™ Pure Power.
ВПЕРВЫЕ В РОССИИ:
перхлорэтилен премиум класса
Только при сдаче отходов компании «Универсал». Лицензия 077 №00233
Un УНИВЕРСАЛ +7 495 770 99 11

ГЛАДИЛЬНЫЕ столы

Гладильный стол Andromeda Max Vap

Встроенный парогенератор
Вакуум
Наддув, пропаривание
Нагрев рабочей поверхности
Подвеска для утюга
Дополнительное освещение

Производитель: BATTISTELLA (ИТАЛИЯ)

Цена, Руб., с НДС Низкая

Поставщик: Авангард

Тел.: +7 (495) 926-1749
+7 (812) 325-3364
www.stirka.net

Гладильный стол ROTONDI серий 2000/2000 Boiler

Регулируемые отсос и наддув
Регулировка высоты
Различные формы гладильной поверхности

Подключение, В	220/380
Мощность утюга, кВт	0,8
Объем бойлера, л	нет/5

Производитель: ROTONDI

Цена, Евро низкая

Поставщик: EuroLaundry

Тел.: +7 (499) 374-7872
+7 (499) 374-6802
www.danube-russia.ru

Гладильный стол ЛГС 307.42

Стол 1300x500
Электропневматический вакуумный гладильный стол в комплекте с парогенератором (11 л) электроутюгом и подвижным рычагом для глажения рукавов
Размер гладильной поверхности, мм 1300x500x230
Электрообогрев

Производитель: ВАЗЬМА

Цена, Руб., с НДС Договорная

Поставщик: ООО «РБТОРГ»

Тел.: +7 (495) 728-1031
+7 (495) 655-0875

DOWPER™ Pure Power.
ВПЕРВЫЕ В РОССИИ:
перхлорэтилен премиум класса
Только при сдаче отходов компании «Универсал». Лицензия 077 №00233
Un УНИВЕРСАЛ +7 495 770 99 11

СТОЛЫ, СТЕЛЛАЖИ, ТЕЛЕЖКИ

Стеллаж СТ-3, СТ-4, Junior X, XL

Матриал	нержавеющая сталь
Колеса	европейского производства
Габаритные размеры (д/ш/в), мм	400/960/1600
Габаритные размеры (д/ш/в), мм	600/1200/2000

Производитель: СКТ.ru

Цена, Руб., с НДС от 9600

Поставщик: СКТ.ru

Тел.: +7 (383) 274-3232
+7 (383) 272-4949
www.ckt.ru

Тележка ТП 10, 25, 50 (С)

Загрузка, кг	10, 25, 50
Объем, л	100, 300, 500
Матриал	нержавеющая сталь
Колеса	европейского производства

Производитель: СКТ.ru

Цена, Руб., с НДС от 7800

Поставщик: СКТ.ru

Тел.: +7 (383) 274-3232
+7 (383) 272-4949
www.ckt.ru

Нержавеющие столы для прачечных

Нержавеющая сталь
Регулируемые по высоте ножки
Устойчивая конструкция
Выдерживают нагрузку до 200 кг
А также стеллажи и тележки для белья

Цена, Евро низкая

Поставщик: EuroLaundry

Тел.: +7 (499) 374-7872
+7 (499) 374-6802
www.danube-russia.ru

DOWPER™ Pure Power.
ВПЕРВЫЕ В РОССИИ:
перхлорэтилен премиум класса
Только при сдаче отходов компании «Универсал». Лицензия 077 №00233
Un УНИВЕРСАЛ +7 495 770 99 11

Thinking of you
Electrolux
lagoon®
Wet Cleaning by Electrolux
Electrolux
WOOLMARK APPROVED
PROFESSIONAL FABRICARE SYSTEM
Lagoon™ – система аквачистки от Electrolux
заботится о Ваших вещах и окружающей среде
Первая и единственная
система аквачистки,
одобренная
компанией Woolmark
Electrolux Laundry Systems
Мы ждем Вас
в нашем демозале по адресу:
Москва, Волгоградский проспект,
д. 42 корп. 8
Тел. +7 (495) 627 75 24
Ilya.sergeev@electrolux.com
www.laundrysystems.electrolux.ru

ПРЕССЫ

Гладильный пресс универсальный MARTE

Встроенный парогенератор
Пневматический привод
Вакуум
Пропаривание
Все нормы безопасности
Универсальная комплектация

Производитель: **BATTISTELLA (ИТАЛИЯ)**

Цена, Руб., с НДС **Низкая**

Поставщик: Авангард

Тел.: +7 (495) 926-1749
+7 (812) 325-3364
www.stirka.net

Гладильный пресс Unipress

Встроенный парогенератор
Вакуум
Все нормы безопасности
Универсальная комплектация
Возможны дополнительные опции

Производитель: RENZACCI (Италия)

Цена, Евро **Договорная**

Поставщик: ПРОМТЕХ

Тел.: +7 (495) 729-6656
www.renzacci.pro
www.renzacci.it

Пресс гладильный ROTONDI серии – BL CO

Объем бойлера, л	24,5
Функции вакуумного отсоса и наддува	
Подключение, В	380
Мощность ТЭНов, кВт	12,15,18
Давление воздуха, Бар	7
Давление пара, Бар	4,5

Производитель: ROTONDI

Цена, Евро **низкая**

Поставщик: EuroLaundry

Тел.: +7 (499) 374-7872
+7 (499) 374-6802
www.danube-russia.ru

Пресс сушильно-гладильный КП-521 – КП516

Длина гладильной плиты 1500 мм
Ширина гладильной плиты 540 мм
Вид обогрева: электрический. Масса 840 кг
Производительность техническая 16,5 кг/ч
Остаточная влажность после глажения 0 (5)%
Габариты: 2020x1780x1170 мм

Производитель: Astra

Цена, Руб. **240 000,00**

Поставщик: Ролитекс

Тел.: +7 (499) 374-5811
+7 (499) 374-6802
www.roliteks.ru

Комплект из рубашечного и манжетно-воротникового прессов

Превосходное качество глажки	
Производительность, рубашек/час	60
Микропроцессорное управление	
Потребление воздуха, л/цикл	43
Потребление пара, кг/час	50
Общая мощность, кВт	1,7

Производитель: Sankosha

Цена, Евро, с НДС **Договорная**

Поставщик: НЕВСКИЙ ПРОСПЕКТ

Тел.: +7 (812) 438-3048
+7 (495) 223-3826
прачечноеоборудование.рф

DOWPER™ Pure Power.
ВПЕРВЫЕ В РОССИИ:
перхлорэтилен премиум класса
Только при сдаче отходов компании «Универсал». Лицензия 077 №00233
Un УНИВЕРСАЛ +7 495 770 99 11

АКСЕССУАРЫ и расходные материалы

АКЦИЯ 10%

СКИДКА 10% НА ХИМИКАТЫ И АКСЕССУАРЫ

СКИДКУ 10% МОЖЕТ ПОЛУЧИТЬ КАЖДЫЙ!

РАЗОВАЯ ЗАКУПКА НА СУММУ ОТ 42 000 РУБЛЕЙ (ВКЛЮЧАЯ НДС) НА УСЛОВИЯХ ПРЕДОПЛАТЫ!

Поставщик: Текскепро

Тел. +7 (495) 730-5755
+7 (800) 333-5755
+7 (926) 209-5755
+7 (499) 343-5755
www.7305755.ru

Химикаты для стирки, химчистки и аквачистки КРОЙСЛЕР (Германия).
Химикаты для восстановления кожи и замши ПИРАМИДЕС ШЕРОН (Франция).
Лучшие ОРИГИНАЛЬНЫЕ аксессуары из Италии и АВСТРИИ.

Производители: kreussler, CHERON DYO-FLEX, MEVO

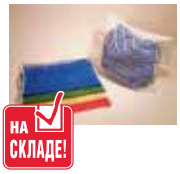

Сетки для стирки белья

Импортное полотно и комплектующие.
Стандартных размеров и по размерам заказчика.
Собственное производство.

Производитель: Авангард

Цена, Руб., с НДС **От производителя**

Поставщик: Авангард

Тел.: +7 (495) 926-1749
+7 (812) 325-3364
www.stirka.net

Металлические плечики

Плечики от производителя.
Оптовые и розничные поставки.
Стандартные – 2,2 мм.
Усиленные – 2,7 мм (для дубленок).

Производитель: **РОССИЯ**

Поставщик: ММК

ООО «ММК»

Тел.: +7 (495) 955-5249
+7 (926) 982-4399

Мешки, сумки для транспортировки белья

Стандартных размеров и по размерам заказчика.
Прочный материал и конструкция.
Разные расцветки. Нанесение логотипа заказчика.
Собственное производство.

Производитель: Авангард

Цена, Руб., с НДС **от 400,00**

Поставщик: Авангард

Тел.: +7 (495) 926-1749
+7 (812) 325-3364
www.stirka.net

DOWPER™ Pure Power.
ВПЕРВЫЕ В РОССИИ:
перхлорэтилен премиум класса
Только при сдаче отходов компании «Универсал». Лицензия 077 №00233
Un УНИВЕРСАЛ +7 495 770 99 11

АКСЕССУАРЫ и расходные материалы

Пленка упаковочная Австрия Полиэтилен высокого давления

Рукав. Стандартная ширина.
Толщина 20 мкр.
Вес 20 кг.

Производитель: **АВСТРИЯ**

Цена, Руб., за рулон **3100,00**

Поставщик

+7 (495) 770-8945/46/47
+7 (812) 430-3107
EVK@universalrus.ru
www.universalrus.ru

Пленка упаковочная Австрия M-POWER

- СУПЕРТОНКАЯ
- СУПЕРПРОЗРАЧНАЯ
- СУПЕРПРОЧНАЯ

Рукав. Стандартная ширина.
Толщина 12,5 мкр, длина 1000 м

Производитель: **АВСТРИЯ**

Цена, Руб., за рулон **2580,00**

Поставщик

+7 (495) 770-8945/46/47
+7 (812) 430-3107
EVK@universalrus.ru
www.universalrus.ru

Пленка упаковочная Россия Полиэтилен высокого давления

Рукав. Стандартная ширина.
Толщина 28 мкр.

Производитель: **РОССИЯ**

Цена, Руб., за кг **115,00**

Поставщик

+7 (495) 770-8945/46/47
+7 (812) 430-3107
EVK@universalrus.ru
www.universalrus.ru

Вешалка упаковочная для сорочек с «широким плечом»

Тонкая ∅ 1,8 мм.
Упаковка 700 шт.

Производитель: **АВСТРИЯ**

Цена, Руб., за кор. **1890,00**

Поставщик

+7 (495) 770-8945/46/47
+7 (812) 430-3107
EVK@universalrus.ru
www.universalrus.ru

Вешалка упаковочная детская ∅ 2,15 мм

Упаковка 600 шт.

Производитель: **АВСТРИЯ**

Цена, Руб., за кор. **1630,00**

Поставщик

+7 (495) 770-8945/46/47
+7 (812) 430-3107
EVK@universalrus.ru
www.universalrus.ru

Вешалки с ворсовым и полимерным покрытиями против скольжения ∅ 2,25, ∅ 2,2 мм

Не требует использования картонной планки для брюк.
Упаковка 500 шт., 400 шт.

Производитель: **АВСТРИЯ**

Цена, Руб., за кор. **от 2365,00**

Поставщик

+7 (495) 770-8945/46/47
+7 (812) 430-3107
EVK@universalrus.ru
www.universalrus.ru

Аксессуары из картона

- Картон-эполеты для пиджаков
- Планка для брюк
- Вкладыш «бабочка»
- Картон для галстука

Производитель: **АВСТРИЯ**

Цена, Руб., за кор. **от 1247,00**

Поставщик

+7 (495) 770-8945/46/47
+7 (812) 430-3107
EVK@universalrus.ru
www.universalrus.ru

ПРЕДЛАГАЕТ
УНИВЕРСАЛЬНЫЙ ВЫБОР ВЕШАЛОК
и других аксессуаров российского и европейского производства.

Различный диаметр стальной проволоки и разнообразная конфигурация вешалок для разного ассортимента изделий. Тонкие легкие вешалки с «широким» плечом для мужских сорочек (∅ 1,8 мм, 700 шт.). Классические вешалки для легкой одежды (∅ 2,2 мм, 400 и 500 шт.). Прочные вешалки для пиджаков и легкой верхней одежды (∅ 2,7 мм, 300 и 400 шт.). Толстые жесткие вешалки для пальто и шуб (∅ 2,8 мм, 350 шт.). А также специальные вешалки для детской одежды, вешалки для брюк с покрытием против скольжения, вешалки с полимерным покрытием и многое другое.

Un УНИВЕРСАЛ®

тел./факс: +7 495 770 89 45 / 46 / 47; e-mail: sale@universalrus.ru; **www.universalrus.ru**

Вешалки упаковочные стандартные ∅ 2,2 и 2,7 мм

Упаковка 300 и 400 шт.

Производитель: **АВСТРИЯ**

Цена, Руб., за кор. **от 1670,00**

Поставщик

+7 (495) 770-8945/46/47
+7 (812) 430-3107
EVK@universalrus.ru
www.universalrus.ru

Вешалки упаковочные Россия

Ассортимент вешалок
диаметром 2,2 коробка 400 штук
диаметром 2,7 коробка 300 штук
в усиленных картонных коробках

Производитель: **ООО «ТЕХНО ЛОГИКА»**

Цена, Руб., за кор. **от 950,00**

Поставщик

+7 (495) 770-8945/46/47
+7 (812) 430-3107
EVK@universalrus.ru,
www.universalrus.ru

Вешалки упаковочные Россия

Ассортимент вешалок
диаметром 2,2 коробка 500 штук
диаметром 2,7 коробка 400 штук
в усиленных картонных коробках

Производитель: **ООО «ММК»**

Цена, Руб., за кор. **от 1300,00**

Поставщик

+7 (495) 770-8945/46/47
+7 (812) 430-3107
EVK@universalrus.ru,
www.universalrus.ru

ХИМИЯ для химчистки

Финишная обработка. Кожа/мех

Средства для окончательной обработки изделий
- Грязеводоотталкивающая обработка
- Красители

Производитель: BOFA SEITZ

Цена, Руб., л
от 365,00

Поставщик

+7 (495) 770-8945/46/47
+7 (812) 430-3107
EVK@universalrus.ru
www.universalrus.ru

Обслуживание растворителя

- Портативная лаборатория для экспресс-анализа pH растворителя
- Нейтрализатор кислотности
- Стабилизатор растворителя
- Антивспениватель
- Фильтровальный порошок

Производитель: ГЕРМАНИЯ

Цена, Руб., уп.
от 300,00

Поставщик

+7 (495) 770-8945/46/47
+7 (812) 430-3107
EVK@universalrus.ru
www.universalrus.ru

Специальные средства

Средства, придающие изделиям мягкость, нежность и эластичность
- Концентрированные антистатики с мягчительными добавками
- Поглотители запаха
- Оптический осветлитель
- Водоотталкивающая пропитка
- Огнезащитная пропитка

Производитель: BOFA SEITZ

Цена, Руб., кг
от 300,00

Поставщик

+7 (495) 770-8945/46/47
+7 (812) 430-3107
EVK@universalrus.ru
www.universalrus.ru

Усилители химической чистки

Высокоэффективные концентрированные усилители для использования в предварительной зачистке изделий или в машине химической чистки для обработки различного ассортимента изделий, в том числе деликатных тканей и спецодежды.

Производитель: BOFA SEITZ

Цена, Руб., кг
от 300,00

Поставщик

+7 (495) 770-8945/46/47
+7 (812) 430-3107
EVK@universalrus.ru
www.universalrus.ru

Пятновыводные средства

Средства для предварительного и окончательного выведения пятен различного происхождения с текстильных изделий: пятен крови, белков, танинных пятен, цветных пятен, жиромасляных загрязнений, ржавчины, кофе, фруктов и многие другие.

Производитель: BOFA SEITZ

Цена, Руб., л
от 510,00

Поставщик

+7 (495) 770-8945/46/47
+7 (812) 430-3107
EVK@universalrus.ru
www.universalrus.ru

Усилители УНИВЕР®-8101, УНИВЕР®-8102

Универсальные концентрированные усилители химической чистки, эффективные как для предварительной зачистки, так и для использования в машине.

Производитель: РОССИЯ

Цена, Руб., кг
от 194,00

Поставщик

+7 (495) 770-8945/46/47
+7 (812) 430-3107
EVK@universalrus.ru
www.universalrus.ru

Предварительная обработка. Кожа/мех

Средства, используемые перед чисткой в машине химической чистки:
- Средства для зачистки щеткой
- Пятновыводные средства

Производитель: BOFA SEITZ

Цена, Руб., л
от 260,00

Поставщик

+7 (495) 770-8945/46/47
+7 (812) 430-3107
EVK@universalrus.ru
www.universalrus.ru

Антистатик УНИВЕР®-8201

Концентрированное антистатическое средство, обладающее хорошей моющей способностью, устраняющее неприятный запах с вещей.

Производитель: РОССИЯ

Цена, Руб., кг
210,00

Поставщик

+7 (495) 770-8945/46/47
+7 (812) 430-3107
EVK@universalrus.ru
www.universalrus.ru

Жирующие средства. Кожа/мех

Средства, придающие изделиям мягкость, нежность и эластичность
- Для использования распылительным пистолетом
- Для добавления в машину химчистки (для толстокожих и для тонкокожих изделий)

Производитель: BOFA SEITZ

Цена, Руб., л
от 260,00

Поставщик

+7 (495) 770-8945/46/47
+7 (812) 430-3107
EVK@universalrus.ru
www.universalrus.ru

Пятновыводные средства УНИВЕР®-8302, УНИВЕР®-8303

Срества для удаления свежих и застарелых жировых и масляных пятен, красок, восков, смол, лаков, а так же пятен ржавчины со всех видов изделий перед чисткой изделий в перхлорэтилене.

Производитель: РОССИЯ

Цена, Руб., кг
от 95,00

Поставщик

+7 (495) 770-8945/46/47
+7 (812) 430-3107
EVK@universalrus.ru
www.universalrus.ru

ХИМИЯ для стирки

UNIVER® PROFI MAXI
UNIVER® PROFI PREMIUM

Стирка класса Премиум максимального ассортимента. Эффективные экономичные фосфатные порошки, для стирки всех видов белья, кроме шерсти, шелка. Оптимальны при любых температурах.

Производитель: FOSFA

Цена, Руб., кг: **от 70,00**

Поставщик

+7 (495) 770-8945/46/47
+7 (812) 430-3107
EVK@universalrus.ru
www.universalrus.ru

УНИВЕР® ЭКОНОМ

Эффективный экономичный стиральный порошок, содержащий оптический отбеливатель. Рекомендован для стирки при температуре от 65°С до 95°С.

Производитель: ВОЛГОГРАДБЫТХИМ

Цена, Руб., кг: **18,00**

Поставщик

+7 (495) 770-8945/46/47
+7 (812) 430-3107
EVK@universalrus.ru
www.universalrus.ru

УНИВЕР® СТАНДАРТ

Классический стиральный порошок, содержащий комплекс энзимов и отбеливателей. Рекомендован для стирки при температуре от 40°С до 60°С.

Производитель: ВОЛГОГРАДБЫТХИМ

Цена, Руб., кг: **39,00**

Поставщик

+7 (495) 770-8945/46/47
+7 (812) 430-3107
EVK@universalrus.ru
www.universalrus.ru

УНИВЕР® ОКСИ

Высокоэффективный стиральный порошок, содержащий кислородный и оптический отбеливатели, активатор отбеливания, комплекс энзимов. Рекомендован для стирки при температуре от 40°С до 60°С.

Производитель: ВОЛГОГРАДБЫТХИМ

Цена, Руб., кг: **43,00**

Поставщик

+7 (495) 770-8945/46/47
+7 (812) 430-3107
EVK@universalrus.ru
www.universalrus.ru

УНИВЕР® АКТИВ

Эффективный стиральный порошок, содержащий комплекс отбеливателей. Рекомендован для стирки при температуре от 80°С до 95°С.

Производитель: ВОЛГОГРАДБЫТХИМ

Цена, Руб., кг: **34,00**

Поставщик

+7 (495) 770-8945/46/47
+7 (812) 430-3107
EVK@universalrus.ru
www.universalrus.ru

УНИВЕР® КОЛОР

Эффективный стиральный порошок для стирки цветных изделий. Содержит ингибитор переноса красителя, способствующий сохранению окраски. Рекомендован для стирки при температуре от 25°С до 40°С.

Производитель: ВОЛГОГРАДБЫТХИМ

Цена, Руб., кг: **38,00**

Поставщик

+7 (495) 770-8945/46/47
+7 (812) 430-3107
EVK@universalrus.ru
www.universalrus.ru

БЕЛЛЬ И ВИКСАН

Широкая серия эффективных экономичных стиральных порошков для стирки белых и цветных изделий при температуре от 30°С до 95°С.

Производитель: Аква сан

Цена, Руб., кг: **от 23,00 до 46,00**

Поставщик

+7 (495) 770-8945/46/47
+7 (812) 430-3107
EVK@universalrus.ru
www.universalrus.ru

Все права на товарные знаки УНИВЕР®, UNIVER® принадлежат ЗАО «Универсал», ИНН 7729067013

Пятновыводные средства

Средства для удаления пятен различного происхождения перед стиркой (масляной краски, лака, клея, пасты шариковых ручек, крови, белка, молока, мороженого).

Производитель: РОССИЯ, ГЕРМАНИЯ

Цена, Руб., кг: **от 98,00**

Поставщик

+7 (495) 770-8945/46/47
+7 (812) 430-3107
EVK@universalrus.ru
www.universalrus.ru

Специальные средства

«Биокс» – высокоффективный усилитель стирального порошка, помогает выводить трудновыводимые пятна.

Кондиционер-ополаскиватель «Белль+» – придает мягкость, свежесть, уменьшает сминаемость помогает сохранить яркость цветов и форму одежды.

Производитель: Аква сан, Германия

Цена, Руб., кг: **от 44,00**

Поставщик

+7 (495) 770-8945/46/47
+7 (812) 430-3107
EVK@universalrus.ru
www.universalrus.ru

Отбеливающие средства

- Гипохлорит натрия
- Пероксид водорода
- Перкарбонат натрия (марка А, Б)
- Кислородсодержащий отбеливатель «Белль»
- Отбеливатель «Перокс»

Производитель: РОССИЯ, БЕЛАРУСЬ

Цена, Руб., кг: **от 30,00**

Поставщик

+7 (495) 770-8945/46/47
+7 (812) 430-3107
EVK@universalrus.ru
www.universalrus.ru

ХИМИЯ для химчистки

НОВИНКА

ХИМИЯ ДЛЯ ХИМЧИСТКИ И СТИРКИ

ПРОФЕССИОНАЛЬНАЯ ХИМИЯ BIAR S.R.L.

- стирка и аквачистка текстиля и замши
- химчистка текстиля
- оптическое отбеливание текстиля в химчистке
- химчистка кожи, замши и меха пятновыведение
- покраска замши и гладкой кожи
- красители для окуночного крашения замши
- жидкие красители с перламутровым эффектом
- красители для перекрашивания гладкой кожи

Производители: biar (Италия)

Поставщик

provento

Тел.: +7 (812) 933-4671
+7 (985) 147-9945
Факс +7 (812) 298-2116
buchkinat@rambler.ru
www.biar.bz

АКЦИЯ 10%

Универсальный усилитель химчистки с антистатиком и ароматизатором

CLiP KLEEN

Подходит и для зачистки, разводится водой.
Канистра 24 кг.

Производитель: kreussler

Цена, Руб., за 1 кг
180,00

Поставщик

ТЕКСКЕНПРО

Тел. +7 (495) 730-5755
+7 (800) 333-5755
+7 (926) 209-5755
+7 (499) 343-5755
www.7305755.ru

DOWPER™ Pure Power.
ВПЕРВЫЕ В РОССИИ:
перхлорэтилен премиум класса
Только при сдаче отходов компании «Универсал». Лицензия 077 №00233
Un УНИВЕРСАЛ
+7 495 770 99 11

ХИМИЯ для клининга

№	Наименование	Описание	Ед. изм.	Цена (Руб.), за единицу	Единиц в упаковке	Производитель	Поставщик	Контакт
1	Карпет Виртуозо	Концентрированное моющее средство для чистки ковров и ковровых покрытий.	л	660	12	Interflo Ind. Inc., USA	СЕПТОХИМ	Тел. (495) 605-47-11 www.septohim.ru
2	Сепотосан-Т	Дезинфицирующее средство для различных типов объектов (включая ковры и белье) при бактериальных, вирусных и грибковых инфекциях.	л	270	12	СЕПТО	СЕПТОХИМ	Тел. (495) 605-47-11 www.septohim.ru
3	Трэш Бастер	Концентрированное моющее средство для устранения запахов и чистки ковров.	л	360	12	Interflo Ind. Inc., USA	СЕПТОХИМ	Тел. (495) 605-47-11 www.septohim.ru

ХИМИЯ для стирки

НОВИНКА

МОЮЩИЕ СРЕДСТВА ИЗ ГЕРМАНИИ

KIEHL-ARENAS® – Профессиональная система стирки из Германии

– Готовые решения для гостиниц, ресторанов, клининговых компаний и профессиональных прачечных;
– Удобная упаковка по 1, 10 и 20 литров;
– Автоматическое дозирующее оборудование предоставляется бесплатно;
– Монтаж, наладка, обучение и техническое обслуживание;
– **Бесплатное обучение сотрудников в Германии.**

Производитель: KIEHL

Поставщик

PROFF LINE

Тел.: +7 (800) 333-00-96
+7 (495) 979-96-69
+7 (812) 934-97-94
Факс +7 (499) 940-47-21
info@proffline.ru
www.proffline.ru

Цена, Руб.
НИЗКАЯ

ExpoClean Russia 2017 СТЕНД D17

ТЕХНОЛОГИИ СТИРКИ ОТ DIVERSEY

DIVERSEY ПРЕДЛАГАЕТ СВОИМ КЛИЕНТАМ:

- Полный ассортимент средств для стирки;
- Дозирующие системы;
- Технологии стирки;
- Обучение, консультации специалистов;
- Сервисное обслуживание;
- Обучение, консультации специалистов
- Наличие собственного научно-исследовательского центра и производства в Европе.

Производитель: Diversey

Производитель и поставщик

Diversey

Москва
Тел. +7 (495) 970-1797
Факс +7 (495) 970-1798

Санкт-Петербург
Тел. +7 (812) 441-3080
Факс +7 (812) 441-3081

PROFESSIONAL ARIEL SYSTEM

Проф. продукция для стирки

Снабжение профессиональными моющими средствами для стирки. Весь необходимый ассортимент.
Новейшие технологии от мирового лидера, помощь в решении сложных задач.

Производитель: Procter&Gamble PROFESSIONAL

Цена, Руб.
Интересная

Поставщик

ТРАНСАЗИЯ

Тел. +7 (861) 215-9576
+7 (8622) 68-8734
+7 (8617) 26-2924
www.tr-service.ru

PROFESSIONAL ARIEL SYSTEM

Технологическая поддержка Ariel Professional System

Технологическое обеспечение и технологический аутсорсинг прачечных по стирке белья. Комплексный аудит технологии стирки в прачечной. Внедрение новейших технологий стирки.

Производитель: LAUNDRY SOLUTIONS

Цена, Евро
Договорная

Поставщик

ЛОНДРИ СОЛЮШЕНЗ, ООО

Тел.: +7 (916) 574-7034
+7 (495) 739-6695

ХИМИЯ для стирки

№	Наименование	Описание	Ед. изм.	Цена (Руб.), за единицу	Единиц в упаковке	Цена упаковки, (Руб.)	Производитель	Поставщик	Контакт
1	Ariel Professional System Alpha	Универсальное, содержащее энзимы порошковое средство для всех типов тканей (кроме шерсти и шелка). Цены указаны с учетом НДС.	кг	договорная	15	договорная	ARIEL PROFESSIONAL SYSTEM	НОВАЯ ДИСТРИБЬЮТОРСКАЯ КОМПАНИЯ, ООО	Тел. +7 (495) 661-3245 www.tr-service.ru
2	Ariel Professional System Beta	Базовое высококонцентрированное, содержащее энзимы порошковое средство, без анионных ПАВ. Цены указаны с учетом НДС.	кг	договорная	18	договорная	ARIEL PROFESSIONAL SYSTEM	НОВАЯ ДИСТРИБЬЮТОРСКАЯ КОМПАНИЯ, ООО	Тел. +7 (495) 661-3245 www.tr-service.ru
3	Ariel Professional System Gamma	Универсальное, содержащее энзимы порошковое средство с возможностью отбеливания от 40° С. Цены указаны с учетом НДС.	кг	договорная	15	договорная	ARIEL PROFESSIONAL SYSTEM	НОВАЯ ДИСТРИБЬЮТОРСКАЯ КОМПАНИЯ, ООО	Тел. +7 (495) 661-3245 www.tr-service.ru
4	Ariel Professional System Delta	Базовое, не содержащее фосфатов, низкопенное жидкое моющее средство, пригодное для стирки деликатных тканей. Цены указаны с учетом НДС.	л	договорная	20	договорная	ARIEL PROFESSIONAL SYSTEM	НОВАЯ ДИСТРИБЬЮТОРСКАЯ КОМПАНИЯ, ООО	Тел. +7 (495) 661-3245 www.tr-service.ru
5	Ariel Professional System Additive A 1.0	Жидкая щелочная добавка для удаления белковых загрязнений, крови и натуральных жиров. Цены указаны с учетом НДС.	л	договорная	20	договорная	ARIEL PROFESSIONAL SYSTEM	НОВАЯ ДИСТРИБЬЮТОРСКАЯ КОМПАНИЯ, ООО	Тел. +7 (495) 661-3245 www.tr-service.ru
6	Ariel Professional System Additive B 2.0	Жидкая добавка для отбеливания. Цены указаны с учетом НДС.	л	договорная	20	договорная	ARIEL PROFESSIONAL SYSTEM	НОВАЯ ДИСТРИБЬЮТОРСКАЯ КОМПАНИЯ, ООО	Тел. +7 (495) 661-3245 www.tr-service.ru
7	Ariel Professional System Additive Super B 2.1	Основанная на перуксусной кислоте жидкая добавка для низкотемпературного (от 40° С) отбеливания. Цены указаны с учетом НДС.	л	договорная	20	договорная	ARIEL PROFESSIONAL SYSTEM	НОВАЯ ДИСТРИБЬЮТОРСКАЯ КОМПАНИЯ, ООО	Тел. +7 (495) 661-3245 www.tr-service.ru
8	Ariel Professional System Additive D 3.0	Жидкая добавка для удаления грязи, минеральных масел и натуральных пигментов. Цены указаны с учетом НДС.	л	договорная	20	договорная	ARIEL PROFESSIONAL SYSTEM	НОВАЯ ДИСТРИБЬЮТОРСКАЯ КОМПАНИЯ, ООО	Тел. +7 (495) 661-3245 www.tr-service.ru
9	Ariel Professional System Additive Super D 3.1	Жидкая добавка для удаления сильных загрязнений путем микроэмульсионной стирки. Цены указаны с учетом НДС.	л	договорная	20	договорная	ARIEL PROFESSIONAL SYSTEM	НОВАЯ ДИСТРИБЬЮТОРСКАЯ КОМПАНИЯ, ООО	Тел. +7 (495) 661-3245 www.tr-service.ru
10	Ariel Professional System Additive N 4.0	Жидкая добавка для вывода минеральных солей и снижения щелочности постиранного белья. Цены указаны с учетом НДС.	л	договорная	20	договорная	ARIEL PROFESSIONAL SYSTEM	НОВАЯ ДИСТРИБЬЮТОРСКАЯ КОМПАНИЯ, ООО	Тел. +7 (495) 661-3245 www.tr-service.ru
11	Ariel Professional System Lenor	Жидкий кондиционер и нейтрализатор белья. Цены указаны с учетом НДС.	л	договорная	5	договорная	ARIEL PROFESSIONAL SYSTEM	НОВАЯ ДИСТРИБЬЮТОРСКАЯ КОМПАНИЯ, ООО	Тел. +7 (495) 661-3245 www.tr-service.ru

ПЕРЕДОВЫЕ ТЕХНОЛОГИИ В ОБЛАСТИ СТИРКИ И ГИГИЕНЫ

ПРОФЕССИОНАЛЬНЫЕ ТЕХНОЛОГИИ СТИРКИ ДЛЯ КОММЕРЧЕСКИХ, МЕДИЦИНСКИХ И ИНДУСТРИАЛЬНЫХ ПРАЧЕЧНЫХ

КОМПЛЕКС МОЮЩИХ СРЕДСТВ И СИСТЕМЫ ДОЗИРОВАНИЯ

УПРАВЛЕНИЕ ВОДНЫМИ И ЭНЕРГЕТИЧЕСКИМИ ЗАТРАТАМИ

ОБУЧЕНИЕ, СЕРВИС И КОНСАЛТИНГ

АВТОМАТИЧЕСКИЕ СИСТЕМЫ СБОРА И УПРАВЛЕНИЯ ДАННЫМИ

Тел. +7 495 980 70 60
Факс +7 495 980 70 69
www.ecolab.com
secretary.moscow@ecolab.com

ECOLAB®

№	Наименование	Описание	Ед. изм.	Цена (Руб.), за единицу	Единиц в упаковке	Цена упаковки, (Руб.)	Производитель	Поставщик	Контакт
1	ARENAS-WASH	Жидкое моющее средство, высококонцентрированное.	л	низкая	1-20	низкая	KIEHL	ООО «ПРОФФ ЛАЙН»	Тел. +7 (800) 333-00-96
2	ARENAS-SOFT	Кондиционер с длительным запахом свежести	л	низкая	1-20	низкая	KIEHL	ООО «ПРОФФ ЛАЙН»	Тел. +7 (800) 333-00-96
3	ВИК стандарт	Серия универсальных жидких моющих средств (для стирки белого и цветного белья, аква-чистки, деликатных изделий).	кг	83-165	10-20	830-1650 руб. за 10 кг	ТРАВЕРС	ТРАВЕРС	Тел.: +7 (495) 223-6108 +7 (495) 223-6189 www.travers.su
4	ТРАЦКАН стандарт	Серия кондиционеров -выполаскивателей для всех видов тканей. Нейтрализация запахов.	кг	94-207	10-20	940-2070 руб. за 10 кг	ТРАВЕРС	ТРАВЕРС	Тел.: +7 (495) 223-6108 +7 (495) 223-6189 www.travers.su
5	ПЛЮС	Серия профессиональных усилителей стирки (щелочной, кислородный, энзим, гипохлорит).	кг	59-142	10-20	590-1420 руб. за 10 кг	ТРАВЕРС	ТРАВЕРС	Тел.: +7 (495) 223-6108 +7 (495) 223-6189 www.travers.su
6	АНЗАЛ КС	Жидкий синтетический крахмал для любого типа тестильных изделий.	кг	93	10-20	930 руб. за 10 кг	ТРАВЕРС	ТРАВЕРС	Тел.: +7 (495) 223-6108 +7 (495) 223-6189 www.travers.su
7	hollu superweiss	Высокоэффективное порошковое средство для стирки белого белья.	кг	дог.	25	дог.	hollu	HOLLU	Тел.: +7 (495) 771-7537, +7 (812) 622-1920
8	hollu bunt	Порошковое средство для стирки цветного белья.	кг	дог.	8	дог.	hollu	HOLLU	Тел.: +7 (495) 771-7537, +7 (812) 622-1920
9	hollu Color	Жидкое средство для стирки цветных изделий из деликатных тканей.	л	дог.	5	дог.	hollu	HOLLU	Тел.: +7 (495) 771-7537, +7 (812) 622-1920
10	hollu Monturex	Высокоэффективное порошковое средство для основной и предварительной стирки белья с масляными и жировыми загрязнениями.	кг	дог.	15	дог.	hollu	HOLLU	Тел.: +7 (495) 771-7537, +7 (812) 622-1920
11	hollu Fleckenspray	Средство для удаления пятен от макияжа, губной помады, фломастеров, авторучек, а также масложировых пятен, пятен от соусов.	л	дог.	1	дог.	hollu	HOLLU	Тел.: +7 (495) 771-7537, +7 (812) 622-1920
12	hollu Fleckensalz	Порошковый отбеливатель с активным кислородом. Способствует удалению застарелых пятен от вина, фруктов, овощей, соусов, чая, кофе.	кг	дог.	0,8	дог.	hollu	HOLLU	Тел.: +7 (495) 771-7537, +7 (812) 622-1920

УСЛУГИ сервис-центров

Ремонт и техническое обслуживание

Монтаж, ремонт и техническое обслуживание оборудования химчисток и прачечных импортного производства любой сложности. Выезд в любой регион России.

Большой склад запасных частей. Техническая документация.

Цена, Руб., с НДС
Умеренная

Поставщик

Авангард

Тел.: +7 (495) 926-1749
+7 (812) 325-3364
www.stirka.net

Electrolux Сервис от производителя

Техническая поддержка.
Технические консультации.
Проектирование прачечных.
Пусконаладка, ремонт.
Оригинальные запчасти со склада и под заказ.

Производитель: Electrolux

Поставщик

Electrolux

Тел. +7 (495) 627-7520
+7 (903) 118-4021
ilya.sergeev@electrolux.com

ОБОРУДОВАНИЕ б/у купля-продажа

ПРОДАЮ б/у оборудование в ассортименте

Прачечное оборудование б/у со склада.
Стиральные, сушильные и гладильные машины «Вязьма», Kovo Belusa, Miele.
Отделочное оборудование Veit, Pony, Astra.
Машины химчистки Bowe, «Блеск», «Радуга»
Капитальный ремонт оборудования.

Поставщик

БАШКИРИЯ
ФАБРИКА ХИМЧИСТКИ, СТИРКИ И БАНЬ

Тел.: +7 (34792) 409-28
+7 (34792) 404-86
fhsib@mail.ru
www.beloretsk.ru/stirka

Оборудование б/у для прачечной и химчистки

Стиральные, сушильные и гладильные машины PRIMUS, IPSO.
Машина химчистки BOWE.
Отделочное оборудование Veit, Pony.
Оборудование было в эксплуатации 6 месяцев.

Цена, Руб.
Низкая

Поставщик

ХИМЧИСТКА "КЛЕН" (г. Пермь)

Тел. +7 (342) 246-1801

Машина химчистки BOWE K 15

Растворитель	KWL
Загрузка, кг	15
Год выпуска	2005
Отличное состояние	
3 года в эксплуатации	

Производитель: BÖWE Textile Cleaning

Цена, Руб.
250 000

Поставщик

ХИМЧИСТКА "ПИНГВИН" (Санкт-Петербург)

Моб. +7 (812) 986-5777

ПРОДАЮ б/у оборудование в ассортименте

Поставка оборудования б/у в прачечные и предприятия химчистки.
Машины отечественного и иностранного производства.
Запчасти.
Техническое обслуживание, наладка и ремонт оборудования.

Поставщик

СЕРВИСБЫТМАШ

Тел.: +7 (495) 946-0617
+7 (495) 946-0707
www.sbmash.ru

ЗАПАСНЫЕ ЧАСТИ и комплектующие

Гарантия качества

РЕМОНТ ИНВЕРТОРОВ

РЕМОНТ ИНВЕРТОРОВ

Ремонт инверторов промышленных стиральных машин, а также блоков управления и электронных плат для оборудования прачечных и химчисток любых моделей любых годов выпуска.

Быстро. Качественно. С гарантией.

Поставщик

Авангард

Тел.: +7 (495) 926-1749
+7 (812) 325-3364
www.stirka.net

ЗАПАСНЫЕ ЧАСТИ

Любые запасные части для прачечного оборудования и химчисток.
Крупнейший в Москве склад запасных частей.
Заключаем договора на сервисное обслуживание оборудования для прачечных и химчисток.

Цена, Евро
низкая

Поставщик

EuroLaundry

Тел.: +7 (499) 374-7872
+7 (499) 374-6802
www.danube-russia.ru

Ленты для гладильных машин всех типов

Ленты для гладильных машин любых производителей и годов выпуска.
Комплекты гладильных лент для ЛК-20 и ЛК-35 (ОАО «ВМЗ»). Собственное производство.
Импортные материалы и комплектующие.

Производитель: Авангард

Цена, Руб., с НДС
ЛК-20 (8 шт.) 14 000,00
ЛК-35 (9 шт.) 15 750,00

Поставщик

Авангард

Тел.: +7 (495) 926-1749
+7 (812) 325-3364
www.stirka.net

Запасные части и комплектующие

Для оборудования химчисток и прачечных: Electrolux, Miele, Primus, Ipso, Imesa, Girbau, Laco, Stahl, Union; Renzacci, BOWE, Battistella, Camptel, Veit и др.

Крупнейший в России склад запчастей для оборудования Electrolux.

Производитель: ЕВРОПА, РОССИЯ

Цена, Руб., с НДС
Низкая

Поставщик

Авангард

Тел.: +7 (495) 926-1749
+7 (812) 325-3364
www.stirka.net

Полотна для валов гладильных машин

Для всех типов гладильных машин и каландров, любых производителей и годов выпуска.
Состав: номекс, полиэстер, номекс-полиэстер.
Изготавливаем по размерам заказчика.

Производитель: ЕВРОПА

Цена, Руб./м²
от 130,00

Поставщик

Авангард

Тел.: +7 (495) 926-1749
+7 (812) 325-3364
www.stirka.net

РЕГИОНАЛЬНЫЕ ДИЛЛЕРЫ

МОСКВА

РБТОРГ, ООО

Тел. +7 (495) 728-1031
+7 (495) 655-0875
rbt-98@yandex.ru
www.rbtorg.ru

- Прачечное оборудование ОАО «ВМЗ»
- Монтаж и пусконаладка
- Сервис
- Запчасти

САНКТ-ПЕТЕРБУРГ

С.-ПЕТЕРБУРГСКИЙ ФИЛИАЛ ЗАО «УНИВЕРСАЛ»

Тел. +7 (812) 430-3107
Факс +7 (812) 430-3107
www.universalrus.ru

- Моющие средства для стирки
- Стиральные порошки
- Отбеливающие средства
- Пятновыводные средства
- Усилители
- Антистатики
- Жирующие
- Растворители
- Аксессуары

ВОЛГОГРАД

ФАВОР, Волгоградский центр промышленного оборудования

Тел.: +7 (8442) 707-442
+7 (8442) 709-890
Факс +7 (8442) 707-887
favore@avtlg.ru
www.favore.ru

- Прачечное оборудование ОАО «ВМЗ»
- Холодильное оборудование
- Тепловое оборудование
- Нейтральное оборудование
- Оборудование для пищевых производств
- Монтаж
- Сервис

ВОЛГОГРАД

ПАЛЕРОМ, ООО

Тел.: +7 (8442) 491-829
+7 (8442) 271-082
info@palerom.ru
www.palerom.ru

- Прачечное оборудование
- Тепловое оборудование
- Нейтральное оборудование
- Торговое оборудование
- Монтаж и пусконаладка
- Сервис

БАШКИРИЯ

ФАБРИКА ХИМЧИСТКИ, СТИРКИ И БАНЬ

Тел.: +7 (34792) 409-28
+7 (34792) 404-86
fhsib@mail.ru
www.beloretsk.ru/stirka

- Прачечное оборудование ведущих производителей
- Оборудование химчистки
- Проектирование объектов
- Монтаж и пусконаладка
- Обучение персонала
- Сервис
- Запчасти

ПЕНЗА

ВЯЗЬМА-КОММАШ

Тел.: +7 (8412) 687-000
+7 (8412) 687-010
+7 (902) 352-4988
Ks_kommash@mail.ru
www.td-kommash.ru

- Прачечное оборудование ОАО «ВМЗ»
- Монтаж и пусконаладка

ХАБАРОВСК

БТ МАШИНЕРИ

Тел. +7 (4212) 315-831
Факс +7 (4212) 304-358
bmi-06@mail.ru
www.btstirka.ru

- Прачечное оборудование ОАО «ВМЗ» со склада в Хабаровске
- Монтаж и пусконаладка
- Сервис любого прачечного оборудования
- Запчасти

ЕКАТЕРИНБУРГ

ТЕХЛАЙН

Тел.: +7 (495) 991-1836
+7 (343) 268-3111
+7 (343) 263-7755
tecline@skb.ru
www.profstirka.ru

- Прачечное оборудование ведущих производителей
- Доставка из Москвы и Екатеринбурга
- Монтаж и пусконаладка
- Обучение персонала
- Сервис
- Запчасти
- 14 лет успешной работы

ПОСТАВЩИКИ ПРОДУКЦИИ

АВАНГАРД, ГРУППА КОМПАНИЙ

Оборудование для химчисток и прачечных от лучших европейских производителей: Miele (Германия), Electrolux (Швеция), Asko (Швеция), Imesa (Италия), Union (Италия), Battistella (Италия), HAWO (Германия). Упаковщики, тележки, стеллажи и пр. Проектирование, монтаж, обучение, ремонт и обслуживание. Любые запчасти для импортного оборудования: оригинальные, подбор аналогов, изготовление на заказ. Производство лент и полотен для всех типов гладильных машин и складывателей по размерам заказчика. Лучшие цены.

Москва
Россия
Москва, Санкт-Петербург
Тел.: +7 (495) 926-1749
+7 (812) 325-3364
www.stirka.net

Санкт-Петербург

АГБИС, КОМПАНИЯ

Компания «Агбис» давно и успешно специализируется на разработке программного обеспечения. Одно из наших решений предназначено для автоматизации деятельности химчисток и прачечных. Качественный и удобный продукт, внимание к деталям, высокий уровень сервиса, применение современных технологий и развитая дилерская сеть – это то, что мы всегда рады предложить нашим клиентам!

Новокузнецк
Россия
654007, Новокузнецк
пр. Кузнецкстроевский, 23-3
Тел. +7 (909) 518-4444
Факс +7 (3843) 468-895
company@agbis.ru
www.agbis.ru/laundry

АСКО

Профессиональная техника ASKO из Швеции. Стиральные машины загрузкой 8 кг, сушильные машины загрузкой 7 кг, посудомоечные машины, сушильные шкафы. Гарантийное и послегарантийное обслуживание. Профессиональная техника ASKO идеально подходит для тех областей, где бытовая техника не обеспечивает достаточной производительности или не отвечает достаточной производительности или не отвечает гигиеническим требованиям, а мощные промышленные машины слишком велики: мини-прачечные, детские сады, дома отдыха, отели, фитнес-центры, парикмахерские, поликлиники, рестораны и кафе.

Москва

Россия
119180, Москва
Якиманская наб., д. 4, стр. 1

Тел.: +7 (495) 931-9570
Факс +7 (495) 931-9572
www.askorus.ru

БИЗНЕС-МОНОЛИТ, ЗАО

ЗАО «БИЗНЕС-МОНОЛИТ» является генеральным дистрибьютором компании JENSEN в России и эксклюзивным дистрибьютором Speed Queen и SAILSTAR. Специализация – проектирование и строительство индустриальных прачечных объектов, монтаж коммуникаций и оборудования. Мы сопровождаем проекты по организации производства с момента предварительных расчетов и создания бизнес-плана до запуска в эксплуатацию, включая подбор и обучение персонала.

Москва

Россия
127106, Москва
Гостиничный проезд, 6, стр. 2

Тел. +7 (495) 739-0363
Факс +7 (495) 739-0363

info@zaomonolit.ru
www.zaomonolit.ru

ВЯЗЕМСКИЙ МАШЗАВОД, ОАО

Крупнейший российский производитель с многолетним опытом проектирования и производства оборудования для прачечных и химчисток. Модельный ряд насчитывает более 160 наименований: стирального, отжимного, сушильного, гладильного, оборудования для химической чистки, а также вспомогательного и отделочного оборудования. Выпускаемое оборудование за счет использования последних технических достижений по качеству и дизайну не уступает аналогичным мировым образцам.

Вязьма

Россия
215110, Вязьма
ул. 25 Октября, 37

Тел. +7 (48131) 529-02
Факс +7 (48131) 528-49

marketing@vyazma.su
www.vyazma.su

DIVERSEY / ДАЙВЕРСИ

Лучшие практические решения для прачечных и химчисток

- Полный ассортимент средств для стирки
- Дозирующие системы
- Технологии стирки
- Обучение, консультации специалистов
- Сервисное обслуживание
- Наличие собственного научно-исследовательского центра и производства в Европе

Москва

Москва
Тел.: +7 (495) 970-1797
+7 (985) 776-2046
+7 (916) 925-8651

Санкт-Петербург
Тел. +7 (812) 414-3080

Санкт-Петербург

ЕВРОЛАУНДРИ, ООО

ООО «ЕвроЛаундри» – комплексное оснащение прачечных и химчисток профессиональным оборудованием от ведущих европейских производителей. Установка, монтаж, сервисное и постгарантийное обслуживание, поставка запасных частей, бесплатные консультации по выбору моделей и комплектующих, обучение персонала.

Москва

Россия
111395, Москва
ул. Юности, 5/1
оф. 221

Тел.: +7 (499) 374-7872
+7 (499) 374-6802
www.danube-russia.ru

МИЛЕ СНГ, ООО

Miele Professional предлагает профессиональное прачечное оборудование: стиральные и сушильные машины с загрузкой от 6,5 до 32 кг, широкую гамму гладильных машин. Бесплатное консультирование по выбору моделей и комплектующих, установке и эксплуатации, предварительный анализ потребностей предприятия. Отработка технологии стирки для особых случаев, пуск в эксплуатацию, обучение персонала, гарантийное и послегарантийное обслуживание, фирменный сервис.

Москва

Галерея Миле:
Москва, Ленинградский проспект, 39 А
9-й этаж офисного здания «Мерседес-Бенц Центр»

Тел. +7 (495) 745-8993

info@miele.ru
www.miele-professional.ru

ММК, ООО

Компания занимается оптовыми поставками метизной продукции.

Москва

Россия
119991, Москва
2-й Донской проезд, д. 16

Тел. +7 (495) 955-5249
Факс +7 (495) 955-5281

info_veshalka@mail.ru

НЕВСКИЙ ПРОСПЕКТ, ЗАО

«Невский Проспект» – официальный дистрибьютор компаний MILNOR, CHICAGO DRYER, MAYTAG, ADC (США); SANKOSHA (Япония); FIRBIMATIC (Италия) – предлагает следующее оборудование: стиральные машины, сушильные барабаны, гладильные катки и каландры, машины химчистки, финишное оборудование, комплект для глажки рубашек, линии поточной стирки, специальное оборудование для прачечных самообслуживания, мини-прачечных. Мы осуществляем подключение, наладку, обучение персонала.

Санкт-Петербург

Россия
191144, Санкт-Петербург
ул. 8-я Советская, 49

Тел.: +7 (812) 438-3048
+7 (495) 223-3826

office@tramvai.ru
www.tramvai.ru

ПРОВЕНТО, ООО

ООО Провенто – официальный поставщик компании Biar S.r.l. (Италия) – профессиональная химия для химчисток и прачечных. Оперативность обработки заказов. Бесплатная доставка по Санкт-Петербургу и до терминалов транспортных компаний для отправки в регионы.

Санкт-Петербург

Россия
195248, Санкт-Петербург
Ириновский пр., д. 2, лит. Л

Тел.: +7 (812) 933-4671
+7 (985) 147-9945
Факс +7 (812) 298-2116

buchkinat@rambler.ru
www.falvo.ru
www.biar.bz

ПРОВЕНТО, ООО

ООО Провенто – весь спектр оборудования для химчисток и прачечных производства компании Renzacci (Италия). Гибкий подход к подбору оборудования, к гарантийному и послегарантийному ремонту, к техническому обслуживанию. Особое внимание уделяется к оперативной поставке запасных частей.

Великий Новгород

Россия
Великий Новгород
ул. Великая, д. 18

Тел.: +7 (8162) 60-0962

renzaccibz@gmail.com
www.renzacci.bz

ПРОМТЕХ, ООО

ООО «ПромТех» – профессиональное оборудование для химчисток и прачечных компании RENZACCI (Италия). Широкий спектр новейших разработок в области сухой чистки, аквачистки, сушильных барабанов, машин для чистки обуви и металлов. Проектирование и подбор оборудования, доставка, монтаж, сервисное обслуживание, запчасти. Гибкая ценовая политика.

Москва

Россия, Москва,
Егорьевский проезд, д. 4

Тел. +7 (495) 729-6656

renzacci@renzacci.
prowww.renzacci.pro
www.renzacci.it
Skype: renzaccirus

Киров

ПРОФФ ЛАЙН, ООО

Компания «Proff Line» – является эксклюзивным дистрибьютором в России профессиональных моющих средств для стирки текстиля торговой марки «Kiehl» (Германия). Мы предлагаем нашим клиентам экологически безопасную продукцию, соответствующую передовым европейским технологиям и мировым стандартам качества.

Москва

Россия
125438, Москва
Пакгаузное шоссе, д. 1

Тел. +7 (800) 333-0096
+7 (495) 979-9669
+7 (812) 934-9794
Факс +7 (499) 940-4721

info@proffline.ru
www.proffline.ru

PROCTER & GAMBLE

Один из крупнейших мировых производителей бытовой и профессиональной химии и товаров повседневного спроса. Современные системы профессиональной стирки для прачечных любого размера. Комплексная система химических средств, систем порошкового и жидкостного дозирования, совместимая со всеми видами современного стирального оборудования. Новейшие технологии стирки, профессиональная технологическая поддержка и обучение персонала. Широкая дистрибьюторская сеть на всей территории России.

Москва

Россия
125171, Москва
Ленинградское шоссе, 16 А, стр. 2

Тел. +7 (495) 258-5888
Факс +7 (495) 258-5832

pgrussia.im@pg.com
www.procterandgamble.ru

РЕМСЕРВИС, ООО

Все, что вам нужно – у одного поставщика! Поставка оборудования (доставка по всей России): машины химчистки UNION (Италия), прачечное оборудование ELECTROLUX (Швеция), отделочное оборудование PONY (Италия), упаковочное оборудование ARTMECC (Италия), запчасти, аксессуары, химические препараты для химчистки и стирки, пусконаладка, техническое обслуживание, ремонт, обучение.

Нижний Новгород

Россия
603074, Нижний Новгород
Сормовское ш., 24А

Тел.: +7 (831) 416-4120
+7 (831) 416-4121
Тел./факс:+7 (831) 257-7957
+7 (831) 257-7967

wash@rol.ru, elena@griazi.net
www.griazi.net

РОЛИТЕКС, ФИРМА, ЗАО

На рынке прачечного оборудования с 1992 года. Профессиональное оборудование для прачечных и химчисток. Официальный представитель компаний: ASTRA, KREBE, GMP, CAMPTEL, ANGINETTI, TEKNOZEN, KOVO. Мы предлагаем клиенту широкий выбор и приемлемые цены, помощь в комплектации прачечных и химчисток, пусконаладочные работы и сервисное обслуживание, запчасти.

Москва

Россия
111395, Москва
ул. Юности 5/1, корп. Б, офис 106/1

Тел. +7 (499) 374-5811
Факс +7 (499) 374-7364

roliteks@mail.ru
www.roliteks.ru

СЕПТОХИМ, ООО

Компания «Септохим» - российская компания занимающаяся разработкой, производством и реализацией современных дезинфицирующих и профессиональных моющих средств, средств для химчистки и прачечной и специальных средств. ООО «Септохим» является членом Национальной Организации Дезинфекционистов России и Совета отечественных производителей средств дезинфекции, дезинсекции и дератизации, членом Международной Ассоциации производителей и дистрибьюторов продукции для индустрии клининга (ISSA).

Москва

Россия
123242, Москва
Нововаганьковский пер. 5, стр. 5

Тел. +7 (495) 605-4711
+7 (495) 605-4827
Факс +7 (495) 605-4827

septohim@yandex.ru
www.septohim.ru

СЕРВИСБЫТМАШ, ЗАО

Москва

Современный сервис для химчисток-прачечных (экспресс-выезд, выходные дни), текущий и капитальный ремонт оборудования, з/части, подбор аналогов, ремонт корпусных деталей. Монтаж трубопроводов, электромонтажные работы, консультации и подбор материалов с учетом специфики оборудования. Наладка оборудования, программирование, тестирование инверторов, обучение персонала. Комплектация объектов как новым оборудованием, так и оборудованием second-hand с гарантией.

Россия
125284, Москва
Беговой пр-д, д. 8
Тел.: +7 (495) 946-0617
+7 (495) 946-0707
Факс +7 (495) 946-0210
info@sbmash.ru
www.sbmash.ru

УНИВЕРСАЛ, ЗАО

Москва

ВСЯ ХИМИЯ ДЛЯ ХИМЧИСТКИ И СТИРКИ.
НА ВСЕ СЛУЧАИ ЖИЗНИ.
WWW.UNIVERRUS.RU

Россия
107207, Москва
ул. Алтайская, 4
Тел.: +7 (495) 770-8945
+7 (495) 770-8946
+7 (495) 770-8947
EVK@universalrus.ru
www.universalrus.ru
AVD@universalrus.ru

СЦПО ЛЮКС, ООО

Самара

ООО «СЦПО Люкс» занимается поставками профессионального прачечного оборудования и оборудования химчистки. Осуществляет монтаж и сервисное обслуживание.

Россия
443110, Самара
пр. Ленина, д. 2, стр. 160
Тел. +7 (846) 243-4093
+7 (846) 340-0535
Lux063@yandex.ru

ОАО, УФАХИМЧИСТКА

Уфа

ОАО «Уфахимчистка» является крупнейшим предприятием сферы услуг в Уральском регионе. Обладает мощной производственной базой. Поставляет оборудование, запасные части, химпрепараты для прачечных и химчисток. Осуществляет проектирование, монтаж, пуско-наладку, техническое обслуживание, ремонт, обучение персонала. На рынке бытовых услуг более 68 лет.

Россия
Уфа
Тел.: +7 (347) 284-3259
+7 (347) 284-3354

ТЕКСКЕПРО, ООО

Москва

«ООО ТЕКСКЕПРО – мир правильных решений» для химчистки, стирки и аквачистки. Опираясь на многолетний опыт работы на российском рынке, мы предлагаем полный перечень оборудования, технологий и аксессуаров для решения любых поставленных задач от ведущих мировых производителей. Система управления качества применительно к поставкам оборудования, технологий, профессиональных препаратов и расходных материалов для прачечных, химчисток и аквачисток соответствует требованиям ГОСТ Р ИСО 9001-2008 (ISO 9001:2008).

Россия
125130, Москва
ул. Выборгская, 20/2
Тел.: +7 (495) 730-5755
+7 (800) 333-5755
+7 (926) 209-5755
+7 (499) 343-5755
Факс +7 (495) 785-7170
vadim@texcare.ru
www.7305755.ru

ФАБРИКА ХИМЧИСТКИ, СТИРКИ И БАНЬ Г. БЕЛОРЕЦКА

Башкирия

Муниципальное предприятие «Фабрика химчистки, стирки и бань» г. Белорецка на рынке 75 лет. Оказывает услуги химчистки, стирки, клининга и бань. По заявке клиента поставляет прачечное оборудование и оборудование химчистки отечественных и зарубежных производителей, осуществляет проектирование, монтаж, обучение персонала и сервисное обслуживание объекта.

Россия, Башкирия
453500, г. Белорецк
ул. Точисского, 1
Тел. +7 (34792) 409-28
Тел./факс +7 (34792) 404-86
fhsib@mail.ru
www.beloretsk.ru/stirka

ТЕХЛАЙН

Екатеринбург

Весь спектр оборудования для химчистки и прачечной со склада в Екатеринбурге. Комплексные решения: подбор оборудования, подготовка технического задания, доставка оборудования на объект, пусконаладочные работы, обучение персонала, техническое обслуживание, ремонт, запчасти. 14 лет успешной работы в Урало-Сибирском регионе.

Россия
620028, Екатеринбург
Верх-Исетский бульвар, 13-412
Тел.: +7 (495) 991-1836
+7 (343) 268-3111
Факс +7 (343) 263-7755
tecline@skb.ru
www.profstirka.ru

HOLLU / ХОЛЛУ

Москва

Инновационные продукты и технологии для профессиональных прачечных. Поставка порошковых средств для стирки белья и комплексных систем жидких средств. Разработка индивидуальных, высоко-технологичных программ стирки белья. Оптимизация программ стирки и снижение затрат. Оценка эффективности работы прачечной, анализ, расчет себестоимости стирки. Установка и эксплуатация специализированных дозирующих систем. Сервисное обслуживание. Индивидуальный подход к каждому клиенту.

Россия
109316, Москва
Саринский пр-д 13, стр. 28
Тел. +7 (495) 771-7537
Факс +7 (495) 676-9180
info@hollu.ru
www.hollu.ru

ТОЛКАР РУ, ООО

Москва

ООО «ТолкарРу» – официальный поставщик компании «TOLKAR» (Турция) предлагает широкую линейку оборудования для химчисток и прачечных. Поставка в Россию стирально-отжимных машин от 60 до 500 кг загрузки, сушильных машин с загрузкой от 15 до 250 кг, гладильных катков, прессов и пароманекенов. Новый, экономичный подход к стирке. Осуществляем установку, монтаж, гарантийное и сервисное обслуживание, обучение персонала.

111394, Москва, Россия
ул. Полимерная, 8
Тел. +7 (495) 640-7710
info@tolkar.su
www.tolkar.su

ЦКТ, ООО

Москва

Продажа оборудования для прачечных и химчисток. Стиральные машины загрузкой от 7-150 кг, сушильные барабаны, каландры, гладильные столы, пароманекены, прессы, парогенераторы. Машины химчистки загрузкой от 10 кг-90 кг, работающие на ПХЭ и углеводородных растворителях. Производство и продажа вспомогательного оборудования тележки, стеллажи, столы, вешала и др. по вашим размерам из нержавеющей стали.

Россия
МО, Олинцовский р-н
п. Баковка
Тел.: +7 (383) 274-3232
+7 (383) 272-4949
info@ckt.ru, nsk@ckt.ru
www.ckt.ru

Новосибирск

ТОРГМАШ, ООО

Самара

ООО «Торгмаш» занимается поставкой профессионального оборудования для прачечных, химчисток, гостиничного и ресторанного бизнеса от ведущих европейских и отечественных производителей. Производит монтаж, ремонт, техническое обслуживание данного оборудования.

Россия
443020, Самара
ул. Галактионовская, 11
Тел. +7 (846) 267-1197
Факс +7 (846) 332-6836
vto2007@yandex.ru
www.stm-samara.ru

ЭКОЛАБ, ЗАО

Москва

«Эколаб» – мировой лидер в производстве профессиональных моюще-чистящих и дезинфицирующих средств для посудомоечных машин, гигиены кухонь, гостиниц, ухода за полами, прачечных, предприятий, производящих продукты питания и напитки, медицинских учреждений. Компания «Эколаб» имеет своих представителей в таких регионах, как Санкт-Петербург, Екатеринбург, Краснодар, Воронеж, Самара, Тольятти, Тверь, Минск, Ростов-на-Дону, Иркутск, на Дальнем Востоке.

Россия
109147, Москва
Марксистская ул., 3, стр. 1
Тел. +7 (495) 980-7060
Факс +7 (495) 980-7069
artur.mirzoyan@ecolab.com
www.ecolab.su

ТРАВЕРС НПФ, ООО

Москва

ООО «НПФ Траверс» на рынке химической продукции с 1992 г. Имеет хорошо оснащенную производственную базу (г. Старая Купавна), научно-исследовательский центр. Виды деятельности: разработка, производство, технологическое сопровождение моющих препаратов, аппретов, кондиционеров, антистатиков, усилителей для стирки, химической чистки, аквачистки, профессиональной уборки. Отмывочные композиции для оборудования. Экспресс-тесты для контроля качества воды. Препараты для регенерации катионитов в установках водоподготовки на предприятиях сферы бытового обслуживания.

Россия
107076, Москва
ул. 1-я Бухвостова, д. 12/11, кор. 53
Тел.: +7 (495) 223-6108
+7 (495) 223-6189
market@travers.su
www.travers.su

ЭЛЕКТРОЛЮКС РУС, ООО

Москва

Electrolux Laundry Systems является крупнейшим в мире поставщиком профессионального оборудования для прачечных. ELS предлагает решения, способные удовлетворить требования практически любой прачечной, начиная от прачечных в гостиницах, учреждениях здравоохранения, на предприятиях до прачечных самообслуживания и больших коммерческих прачечных.

Россия
109316, Москва
Волгоградский пр., 42, к. 8
Тел. +7 (495) 627-7520
ilya.sergeev@electrolux.com
www.laundrysystems.electrolux.com

ТРАНСАЗИЯ ЛОДЖИСТИК, ООО

Краснодар

Снабжение прачечных, пансионатов, санаториев, гостиниц, ресторанов проф. продукцией для стирки, мытья посуды, ежедневной и генеральной чистки, дезинфекции, общей уборки и личной гигиены, продуктами питания и другое. Бесплатная доставка. Помощь в расчете, консультации, составлении заказа. Обучение персонала. Склады и филиалы в городах ЮФО: Краснодар, Сочи, Новороссийск, Ростов-на-Дону, Армавир, Пятигорск, Волгодонск, Каменск-Шахтинский.

Россия
350051, Краснодар,
ул. Стахановская, 15 г
Тел. +7 (861) 215-1602
доб. 286, 125
Факс +7 (861) 215-9576
suhodubov.vf@transasia.ru
www.tr-service.ru

ЮНИСЕК, ДИЛЕРСКИЙ ЦЕНТР

Ногинск

Представительство европейских компаний по производству машин химической чистки, прачечного и отделочного оборудования. Широкий модельный ряд профессионального оборудования. Консультации по вопросам открытия химчисток и прачечных, подбор оборудования. Технический надзор за проектом. Поставка оборудования. Запуск и настройка оборудования. Обучение персонала, гарантийное и послегарантийное обслуживание.

Россия
142400, Ногинск
2 Истомкинский проезд, 2а
Тел. +7 (495) 974-8654
+7 (905) 724-5069
welcome@unisec-rus.ru
progress@unisec-rus.ru
www.unisec-rus.ru

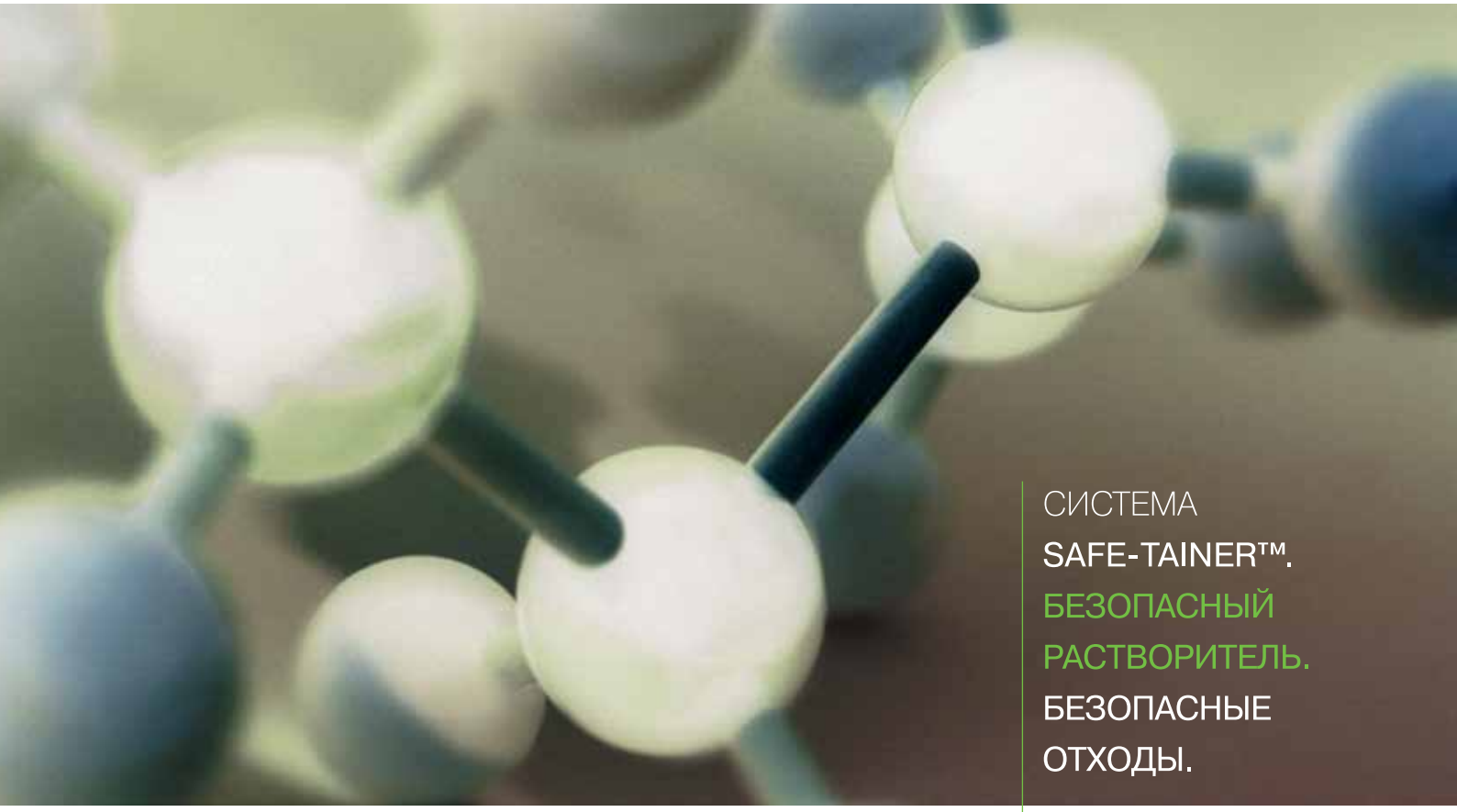

СИСТЕМА
SAFE-TAINER™.
БЕЗОПАСНЫЙ
РАСТВОРИТЕЛЬ.
БЕЗОПАСНЫЕ
ОТХОДЫ.

впервые для химчистки

сегодня: DOWPER™ Pure Power

Любая химчистка России, сдающая отходы в компанию **«Универсал»**, может оценить достоинства нового перхлорэтилена **DOWPER™ Pure Power**. Название растворителя, в переводе – ЧИСТАЯ ЭНЕРГИЯ – говорит само за себя: особая чистота, высокая стабильность, повышенная способность к удалению загрязнений, мягкое воздействие на фурнитуру и красители, отсутствие остаточного запаха. Растворитель поставляется в стандартных 200-литровых бочках со специальной маркировкой и в 33-литровых контейнерах системы SAFE-TAINER™.

завтра: система оборота SAFE-TAINER™

Это простое, надежное и экологически ориентированное решение для замкнутой системы оборота перхлорэтилена и его отходов. В сочетании с современными машинами химической чистки система представляет предприятиям отрасли наилучшую из имеющихся на сегодняшний день технологию безопасного использования перхлорэтилена.

Проект осуществляется компанией УНИВЕРСАЛ
в тесном сотрудничестве с Dow / SAFECHEM

DOW | SAFECHEM be responsible

™ Торговая марка компании The Dow Chemical Company («Dow») или одной из ее дочерних компаний.

Un УНИВЕРСАЛ®
Москва, тел./факс: +7 495 770 89 45 / 46 / 47;
e-mail: sale@universalrus.ru; www.universalrus.ru

ВСЁ для
ХИМЧИСТКИ & ПРАЧЕЧНОЙ

№ 9 (51) ноябрь 2011

ЕЖЕМЕСЯЧНЫЙ РЕКЛАМНО-ИНФОРМАЦИОННЫЙ ЖУРНАЛ

www.cleanprice.ru

ЕЖЕМЕСЯЧНЫЙ РЕКЛАМНО-ИНФОРМАЦИОННЫЙ ЖУРНАЛ «ВСЕ ДЛЯ ХИМЧИСТКИ И ПРАЧЕЧНОЙ» (EVERYTHING FOR DRY-CLEANING AND LAUNDRY) ● 9 (51) November 2011

Biar возвращается
стр. 2 / новости

«Диана» внедряет SystemK4
стр. 2 / новости

Конкурс «Знатоки химчистки»
стр. 3 / конкурс

Растворители для химчистки XXI века
стр. 4 / справочник технолога

группа компаний Авангард

ПРОФЕССИОНАЛЬНОЕ ОБОРУДОВАНИЕ ДЛЯ ХИМЧИСТКИ И ПРАЧЕЧНОЙ

ПРАЧЕЧНАЯ. ХИМЧИСТКА.

От идеи до воплощения!

Комплексное оснащение прачечных и химчисток

- ☑ консультирование
- ☑ подбор оборудования
- ☑ проектирование
- ☑ поставка оборудования
- ☑ монтаж оборудования
- ☑ сервисное обслуживание

А также:

Поставка комплектущих, расходников и запчастей, смс и средств дезинфекции. Программирование технологии стирки.

Санкт-Петербург: +7 (812) 325-33-64
Москва: +7 (495) 926-17-49

www.stirka.net

ВСЕГДА НА СКЛАДЕ!